XGT360-20S1

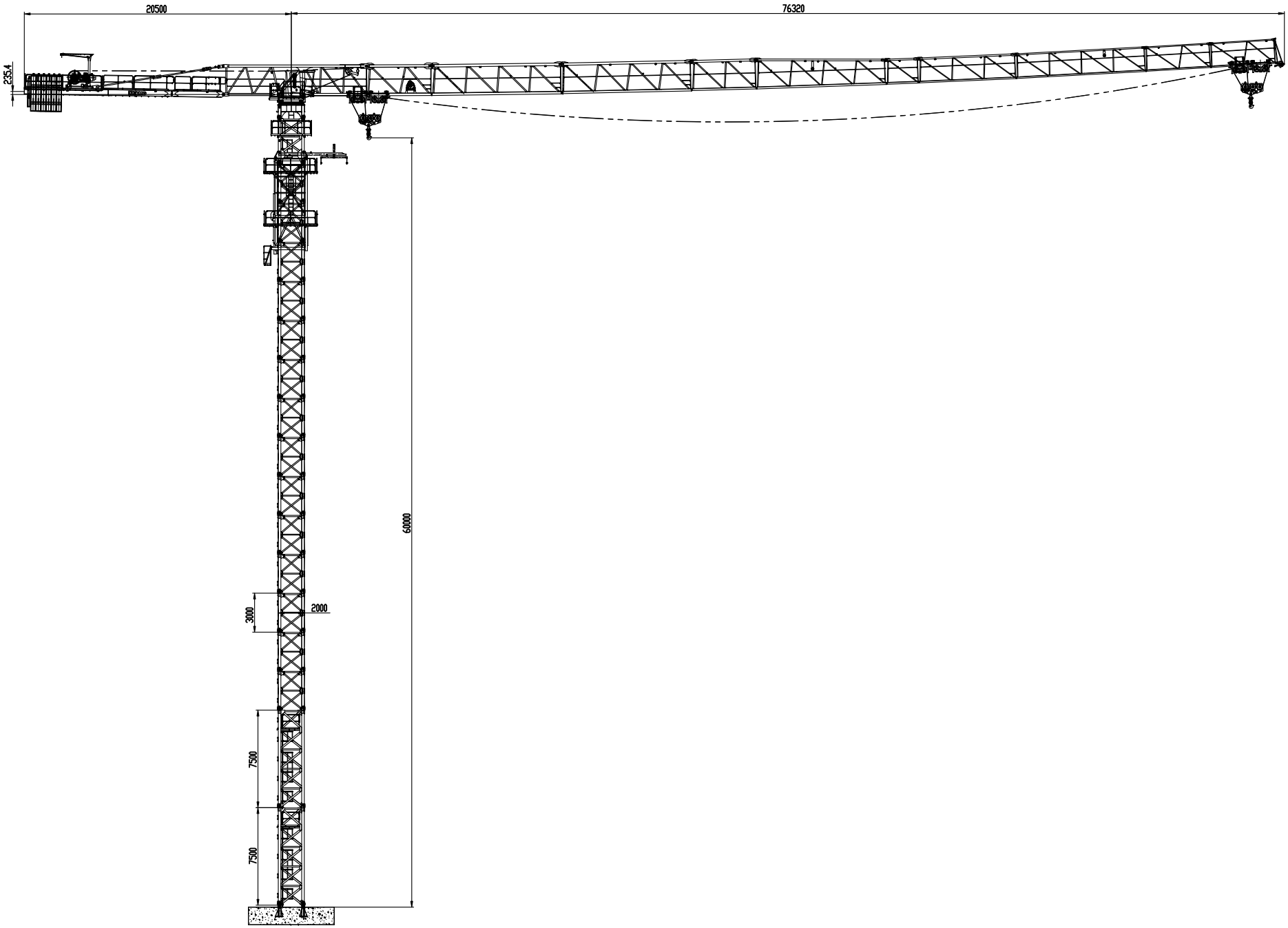

	XGT360-20S1					
XGT360-20S1平头塔	图号	标记		重量	比例	
					1:100	
	设计			共 张	第 张	
	XGMG 徐工塔机					

TQB360-20

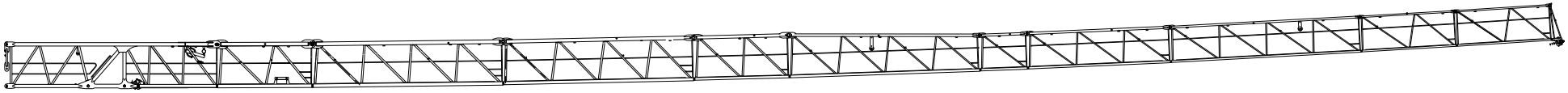

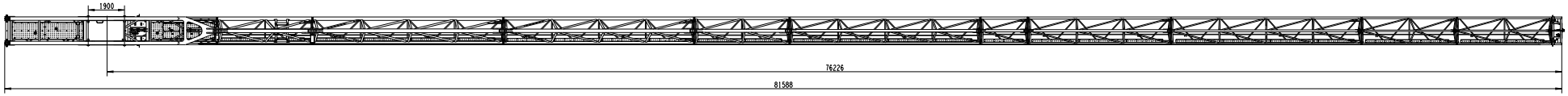

	TQB360-20				
起重臂总成	图样标记		重量		比例
	S				1:80
	材料	B2	共1张		第1张
-	XCMG 徐工塔机				

TPB360A

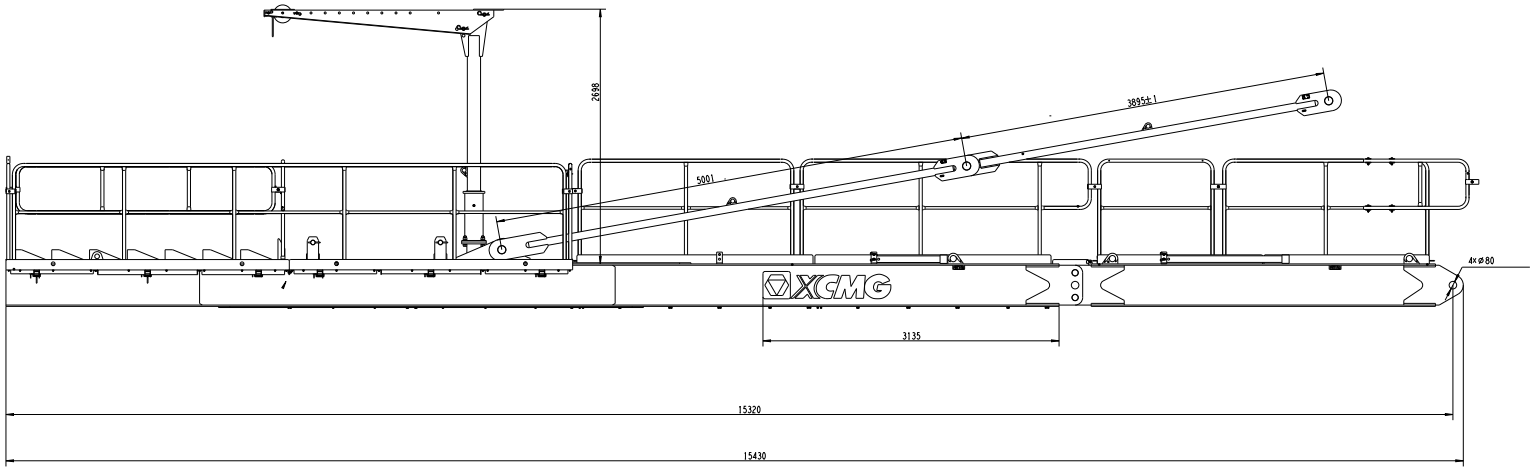

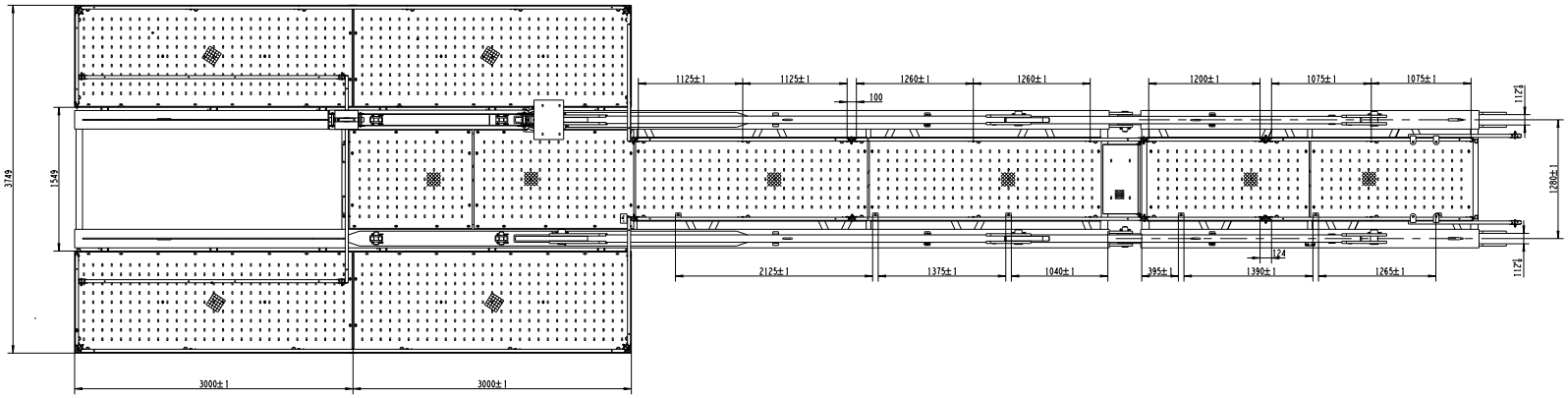

	TPB360A				
平衡臂总成	图样标记		重量	比例	
	S			1:20	
	幅面	A3	共1张	第1张	
-	XCMG 徐工塔机				

TSZ360

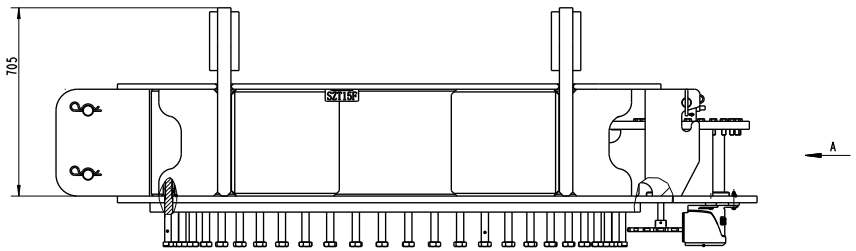

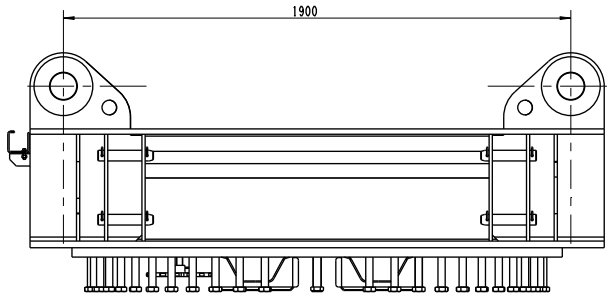

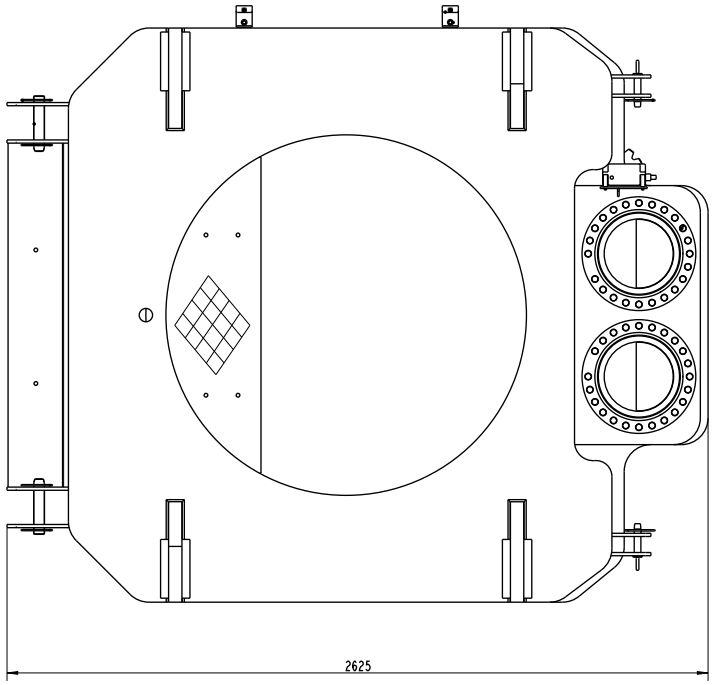

	TSZ360			
上支座	图样标记		重量	比例
	S			1:10
	版次	D.4	共1页	第1页
–	XCMG 徐工塔机			

TXZ360

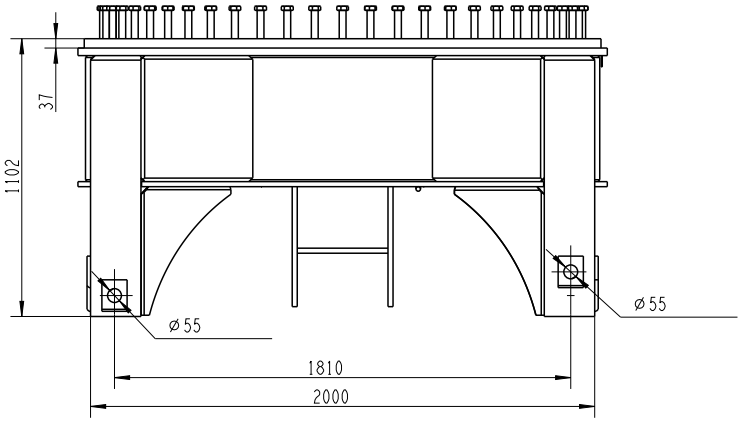

A-A

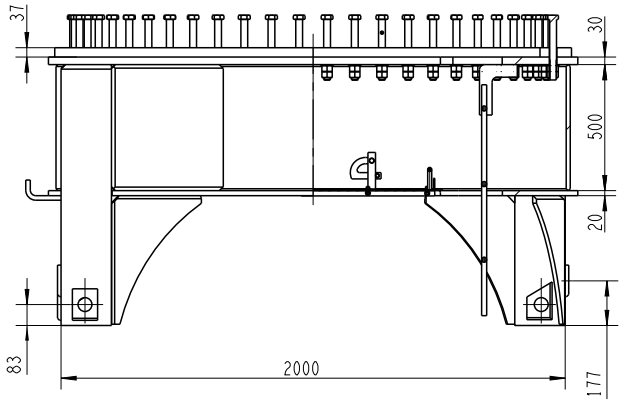

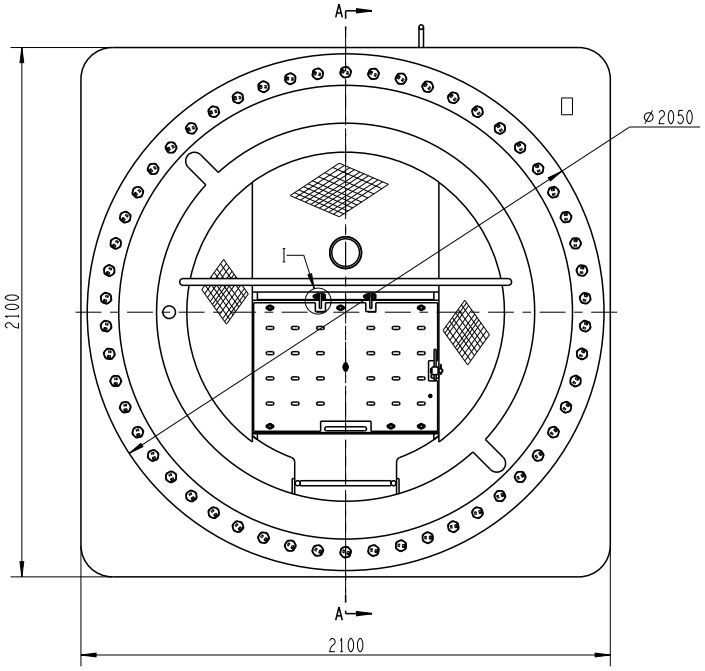

	TXZ360			
下支座	图样标记		重量	比例
	S			1:15
	版次	A.1	共 1 张	第 1 张
—	XCMG 徐工塔机			

TTJ360A

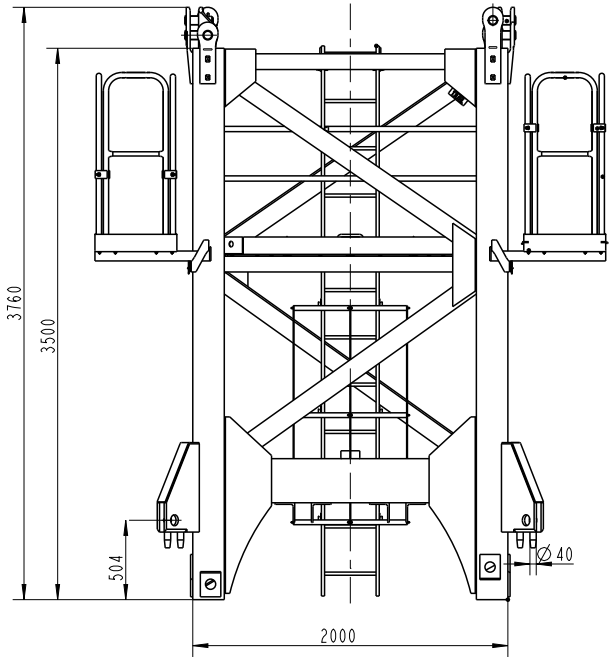

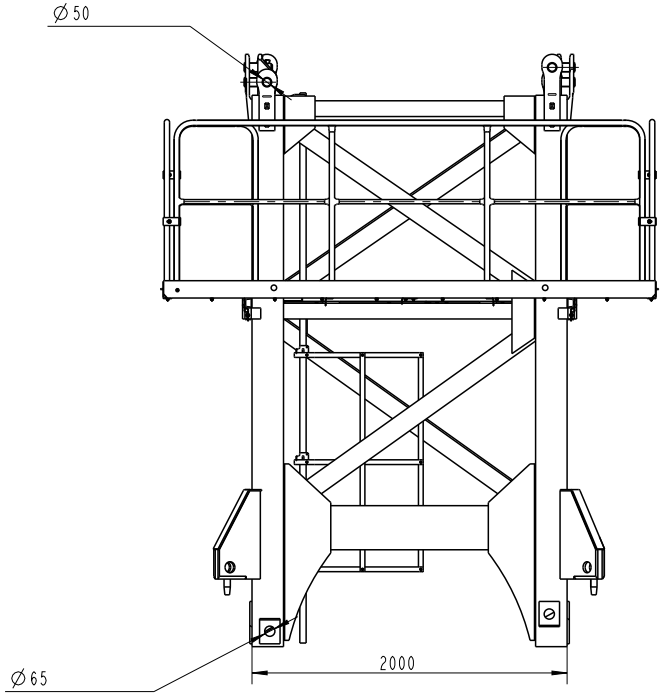

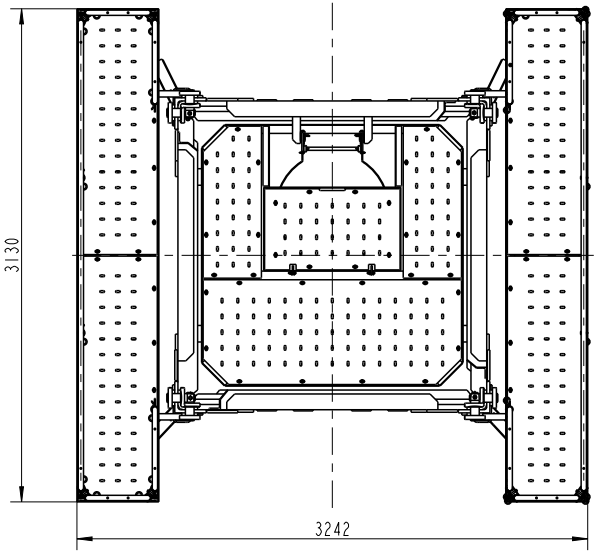

	TTJ360A				
特殊节总成	图样标记		重量		比例
	S				1:24
	版次	C.3	共 1 张		第 1 张
—	XCMG 徐工塔机				

TPJ315C

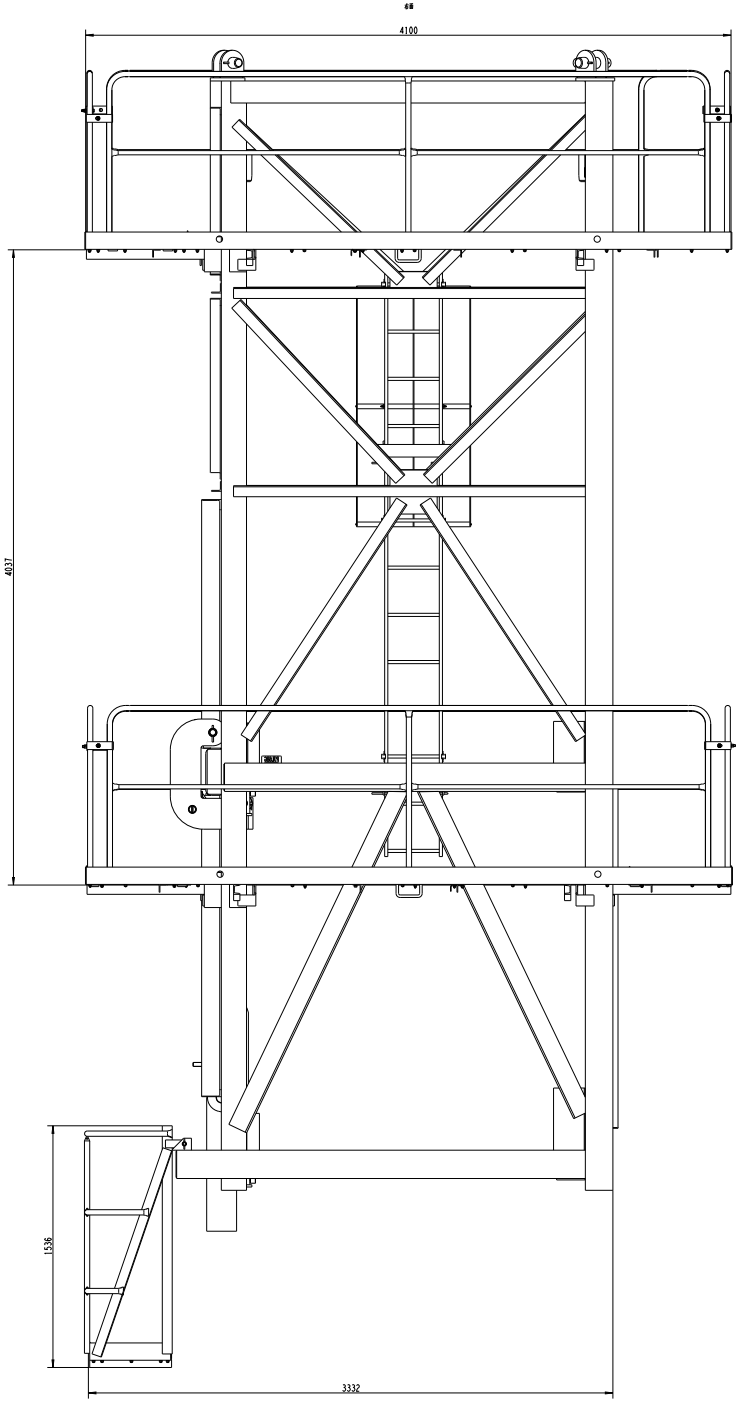

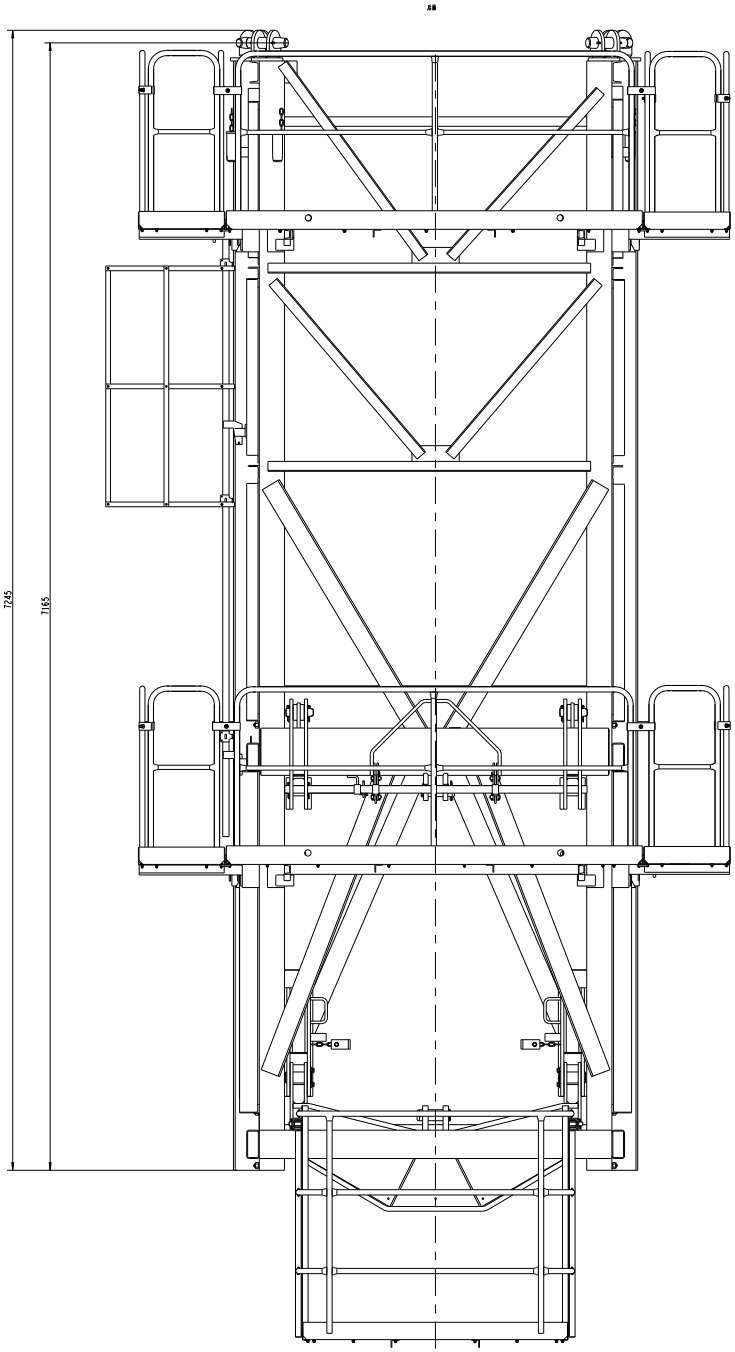

	TPJ315C				
套架总成	图样标记		重量		比例
	S				1:12
	数量	A1	共1张		第1张
-	XCMG 徐工塔机				

XCP330A.11.1

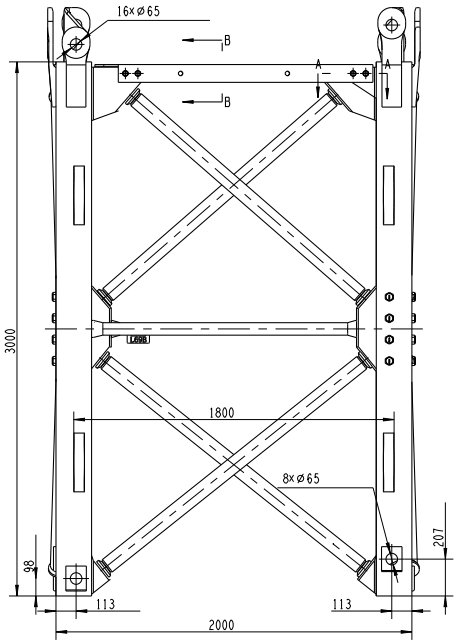

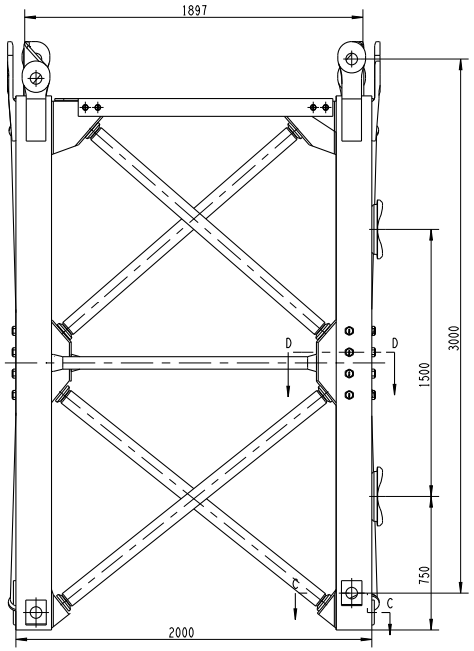

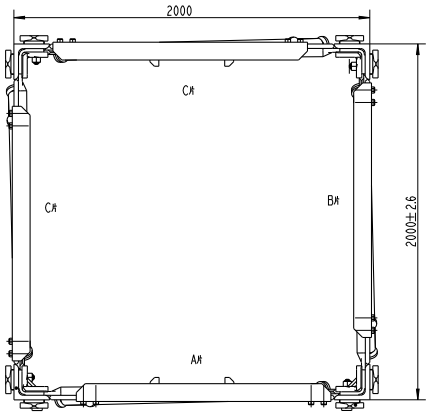

	XCP330A.11.1			
标准节	图样标记		重量	比例
	S			1:15
	版次 B.2		共 1 页	第 1 页
–	XCMG 徐工塔机			

S69JT

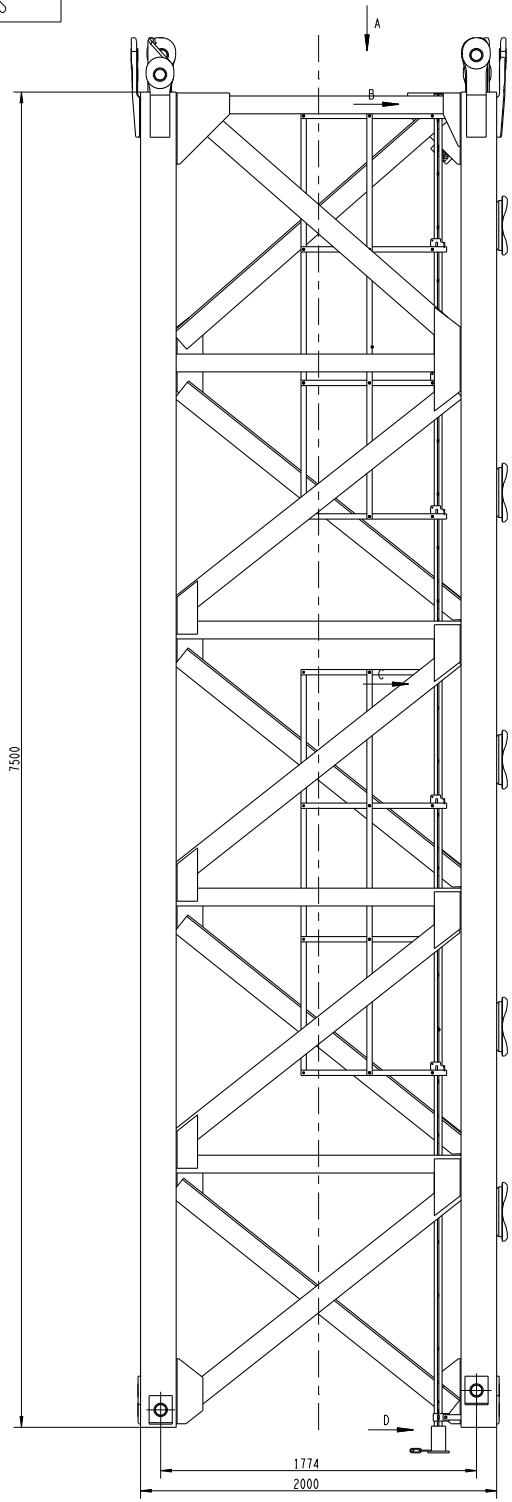

A向

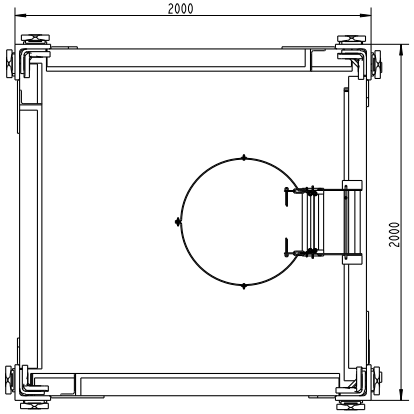

	S69JT			
基础节总成	图样标记		重量	比例
	S			1:15
	版次	C.2	共 1 张	第 1 张
–	XCMG 徐工塔机			

TXC335A

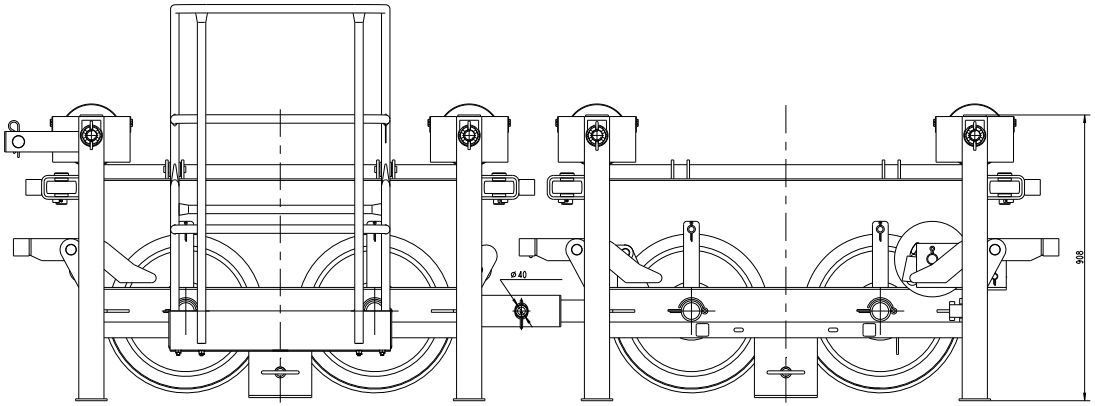

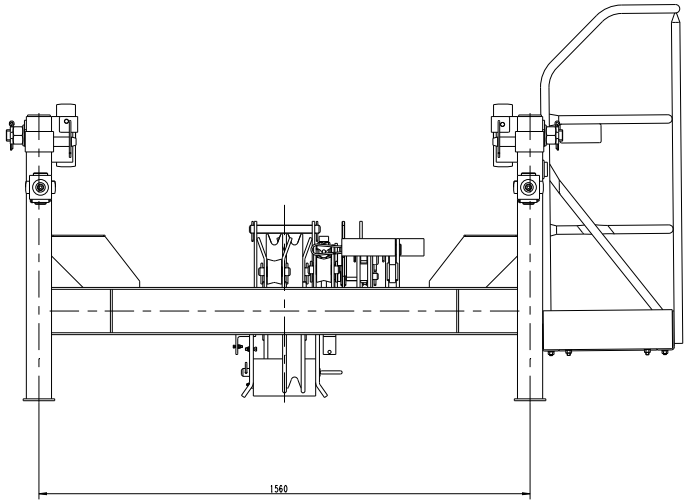

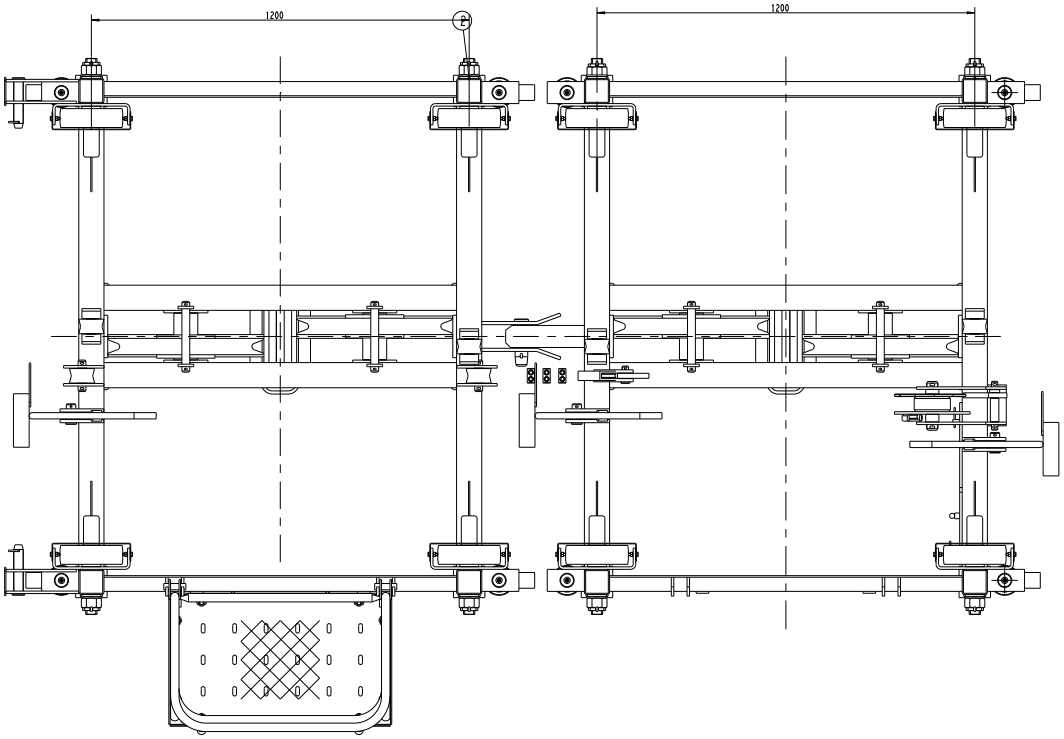

	TXC335A				
载重小车	图样标记		重量		比例
	S				1:6
	阶段	H2	共1张		第1张
-	XCMG 徐工塔机				

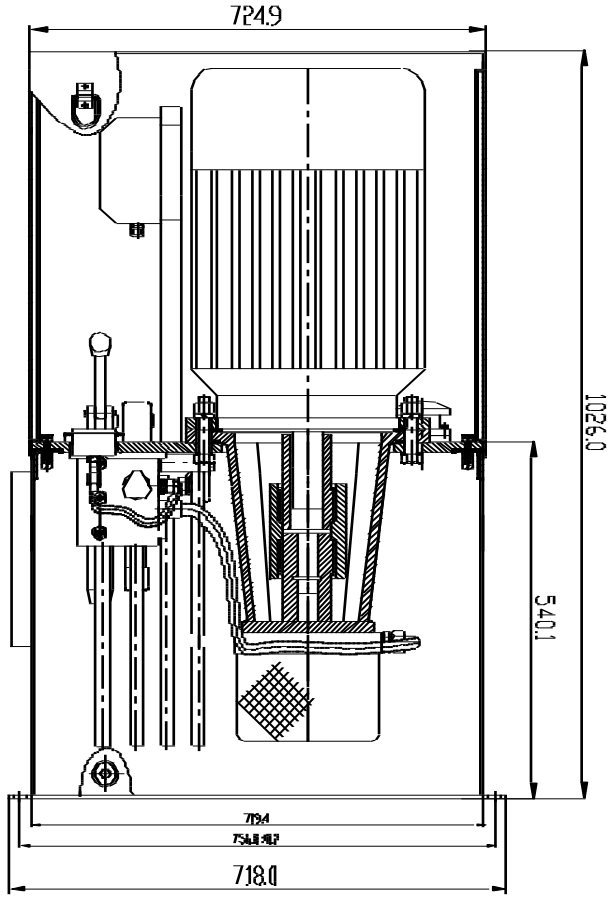

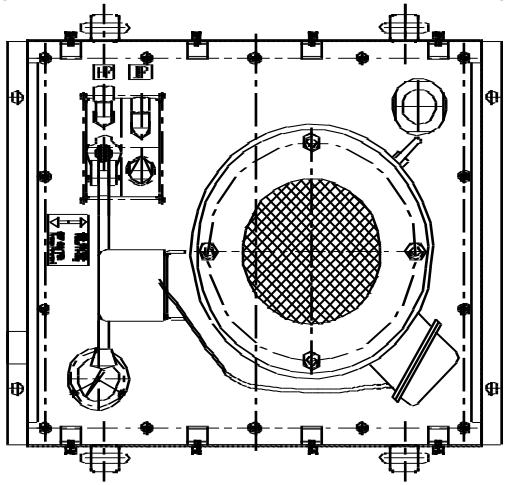

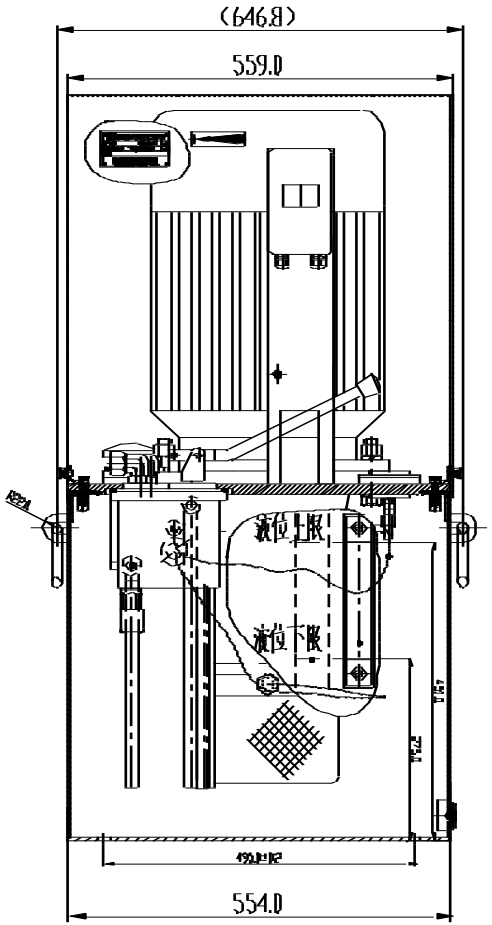

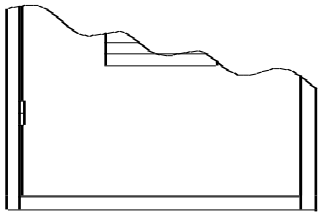

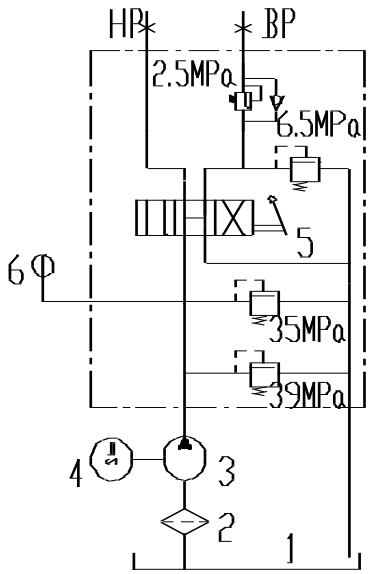

1、油箱
2、滤油器
3、柱塞泵
4、电动机
5、集成阀组
6、压力表

技术参数

1、溢流阀调定压力:	35MPa
2、安全阀调定压力:	39MPa
3、低压溢流阀调定压力:	6.5MPa
4、满载流量:	12.6L/min
5、空载流量:	14L/min.
6、功　率:	11Kw

名称	液压顶升系统泵站	型号	THS11011Z00701.00

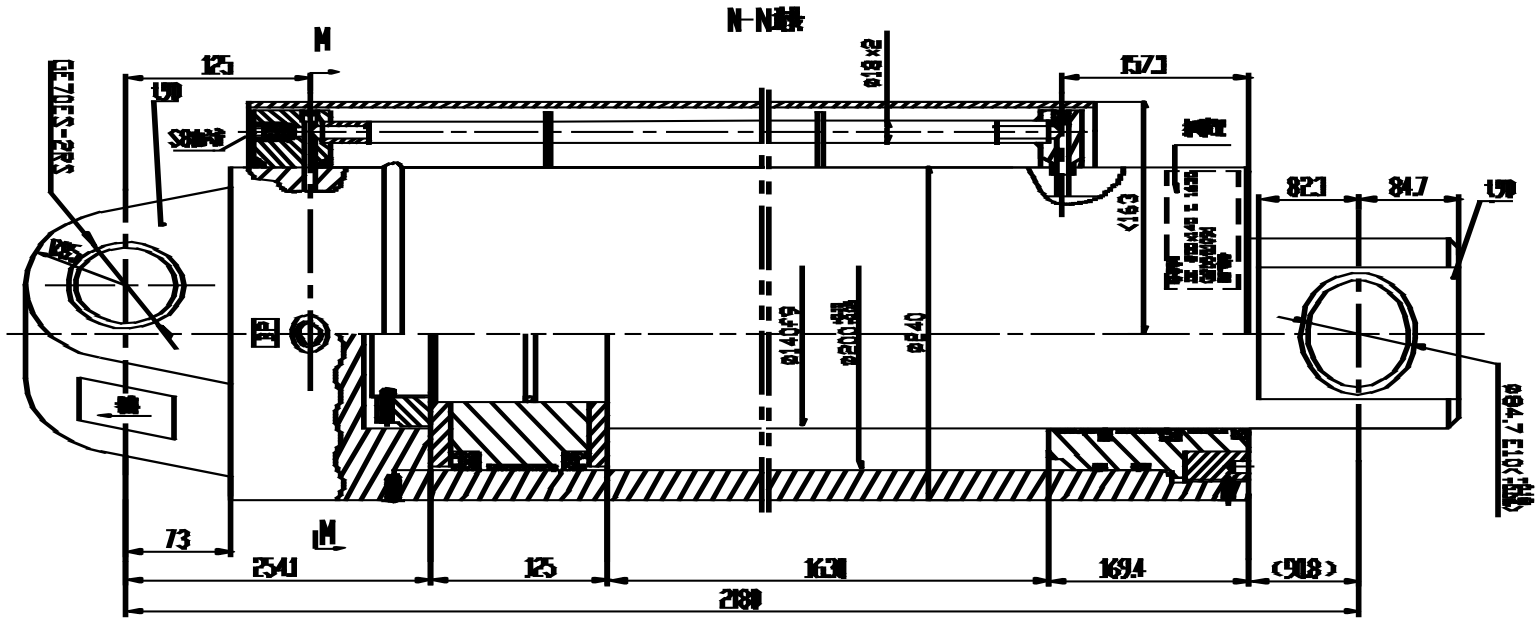

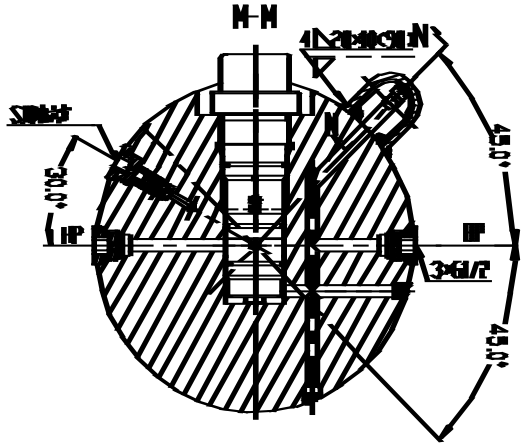

技术参数

1、缸径:200

2、杆径:140

3、行程:1630

4、无杆腔工作压力:40MPa

有杆腔工作压力:20MPa

5、最大顶升力:100.48T(系统溢流压力下的理论计算)

6、职能符号:

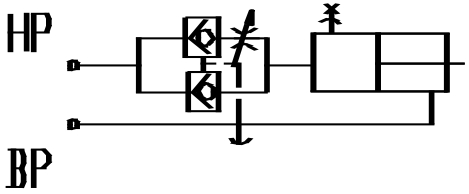

绘	顶升油缸装配	图号	G20551091

塔式起重机电气原理图

名称：20T智能全变频一体化电控(制动器内置)原理图

图号：DT020BBB0XT2000

名　称	封　面	图　号	DT020BBB0XT2000

序号	图号	名称
1	DT020BBB0XT2001	图样目录
2	DT020BBB0XT2101	控制原理图（主电源供电回路）
3	DT020BBB0XT2102	控制原理图（控制电源供电回路）
4	DT020BBB0XT2103	控制原理图（起升主回路）
5	DT020BBB0XT2104	控制原理图（起升控制回路）
6	DT020BBB0XT2105	控制原理图（回转主回路）
7	DT020BBB0XT2106	控制原理图（回转控制回路）
8	DT020BBB0XT2107	控制原理图（变幅主回路）
9	DT020BBB0XT2108	控制原理图（变幅控制回路）
10	DT020BBB0XT2109	控制原理图（限位报警）
11	DT020BBB0XT2110	控制原理图（模拟量限位）
12	DT020BBB0XT2201	电气连接图（联动台部分）
13	DT020BBB0XT2202	电气连接图（驾配箱部分）
14	DT020BBB0XT2203	电气连接图（主控柜部分1）
15	DT020BBB0XT2204	电气连接图（主控柜部分2）
16	DT020BBB0XT2205	电气连接图（监控部分）
17	DT020BBB0XT2301	元器件布置图（驾配箱部分）
18	DT020BBB0XT2302	元器件布置图（主控柜部分）

名　称	图样目录	图　号	DT020BBB0XT2001

隔离开关	电压表	保护断路器	司机室插座		司机室照明	总断路器	相序保护	控制变压器	总接触器

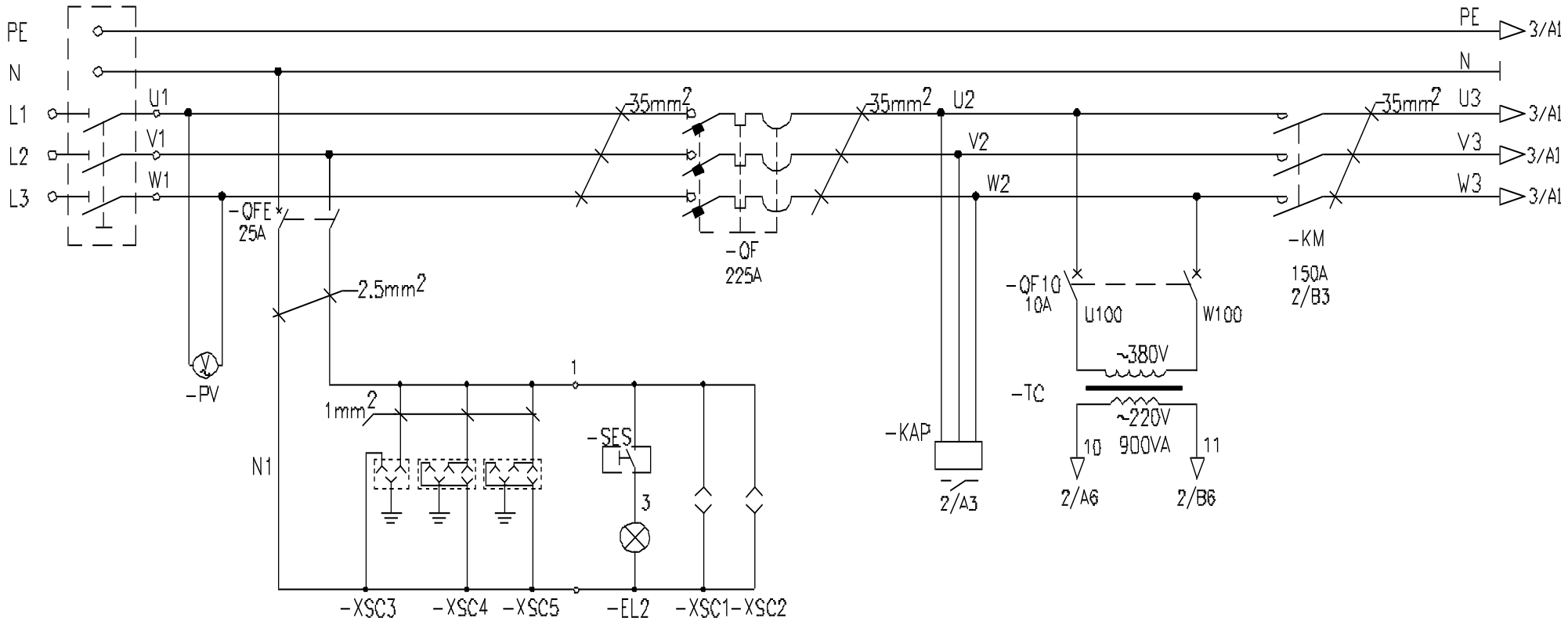

隔离开关	电压表	保护断路器	司机室插座	司机室照明	总断路器	相序保护	控制变压器	

名　称	控制原理图（主电源供电回路）	图　号	DT020BBBOXT2101

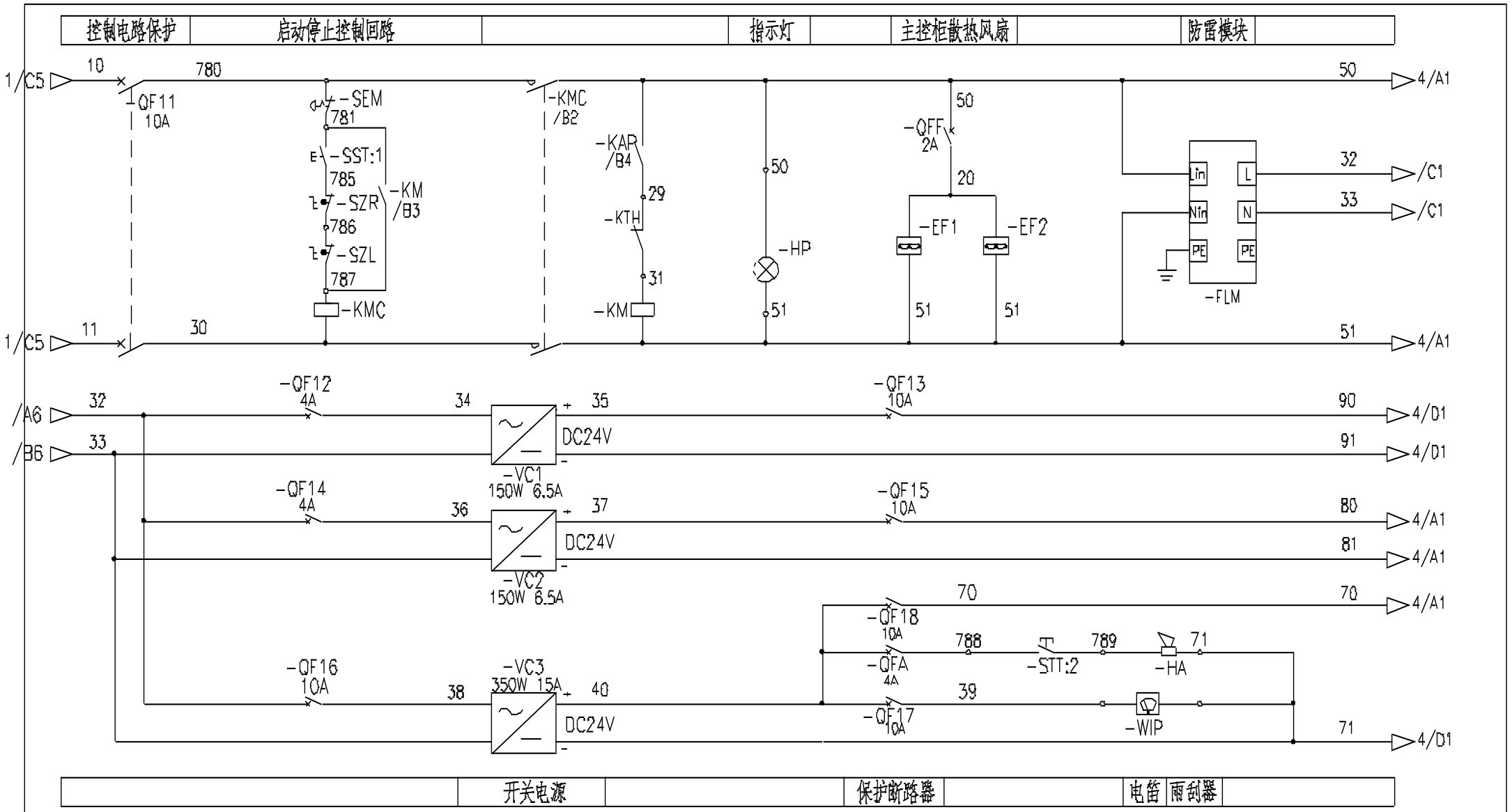

名　称	控制原理图（控制电源供电回路）	图　号	DT020BBBOXT2102

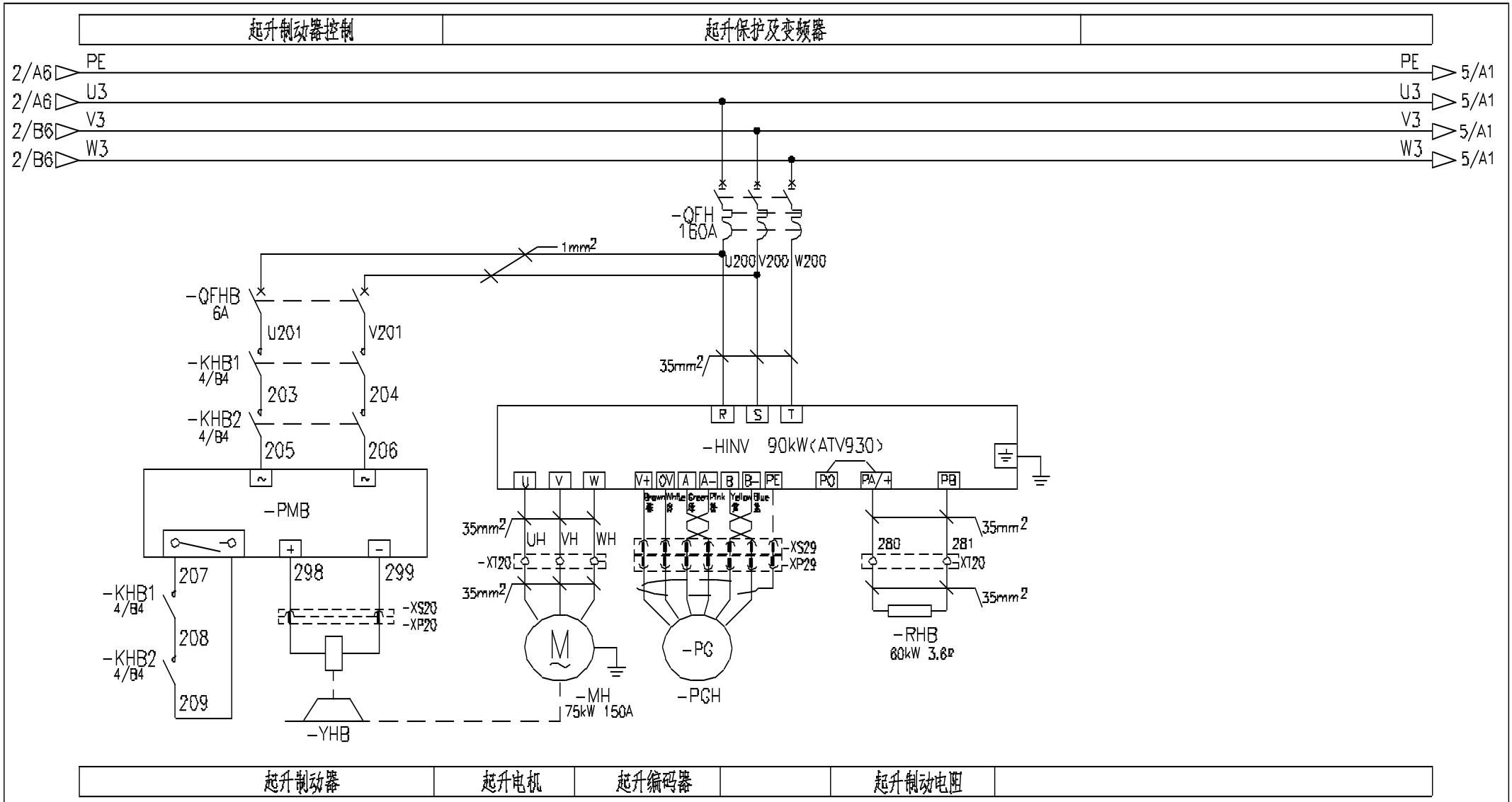

起升制动器	起升电机	起升编码器		起升制动电阻	

名　称	控制原理图（起升主回路）	图　号	DT020BBB0XT2103

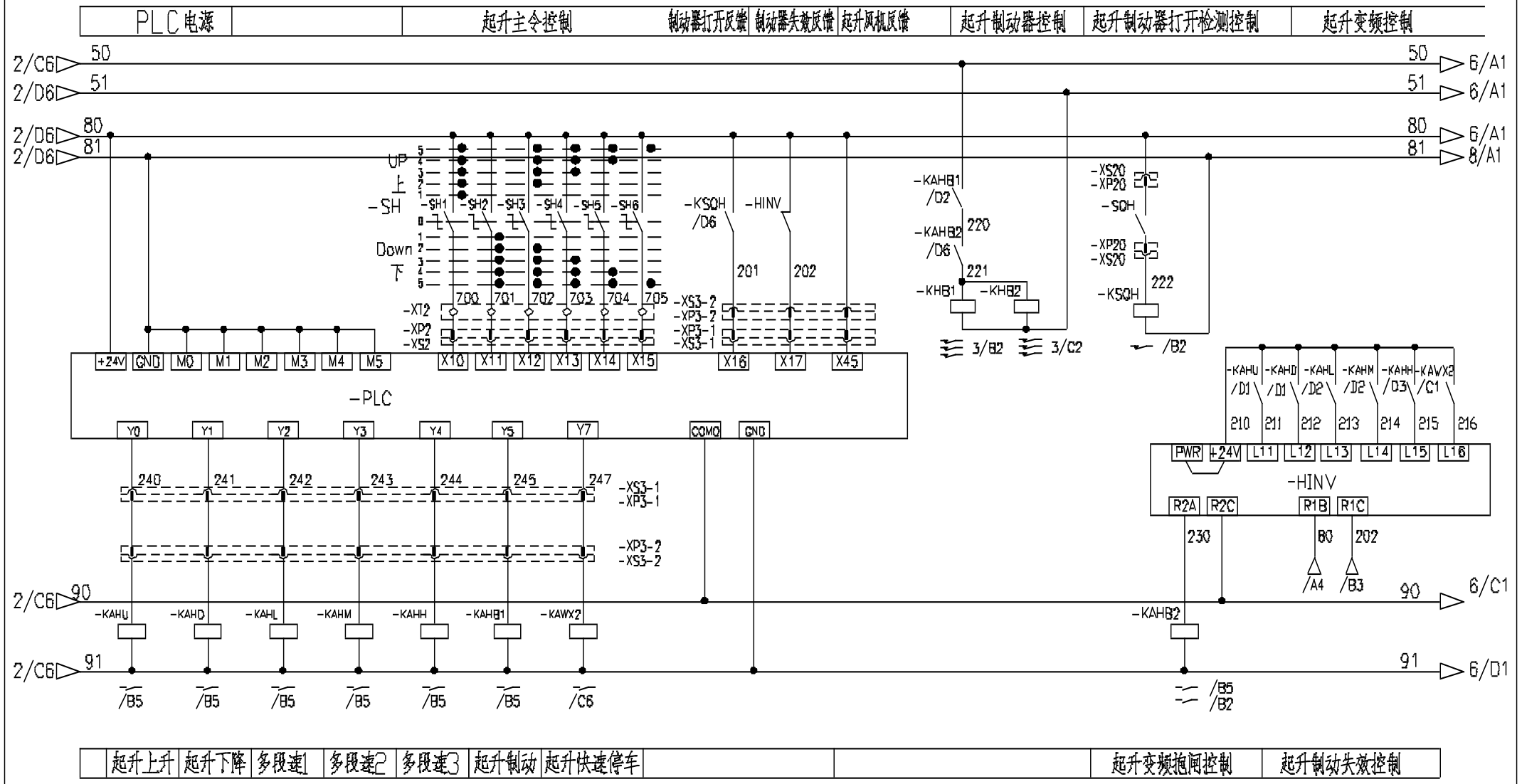

名　称	控制原理图（起升控制回路）	图　号	DT020BBBOXT2104

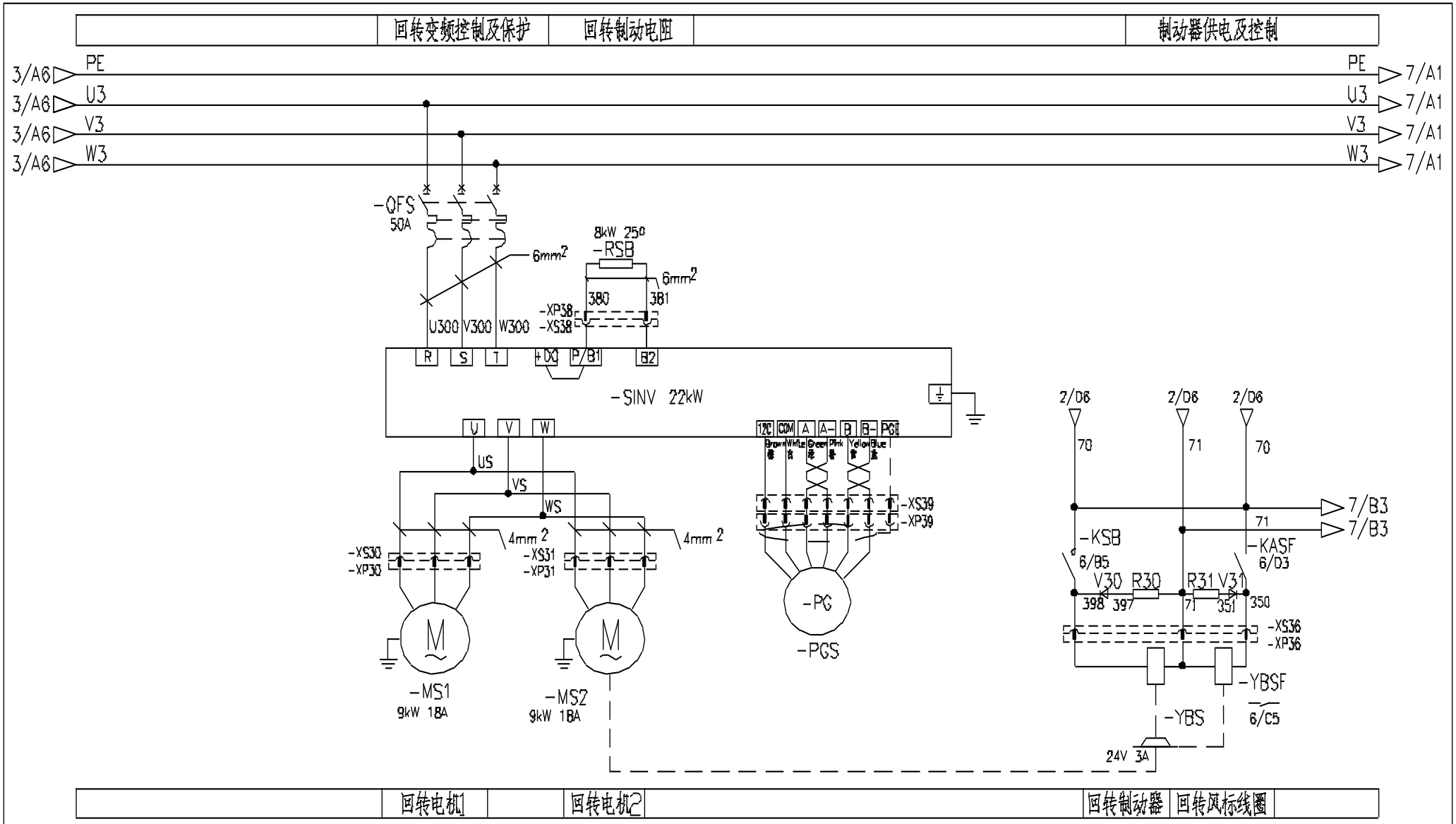

名　称	控制原理图（回转主回路）	图　号	DT020BBB0XT2105

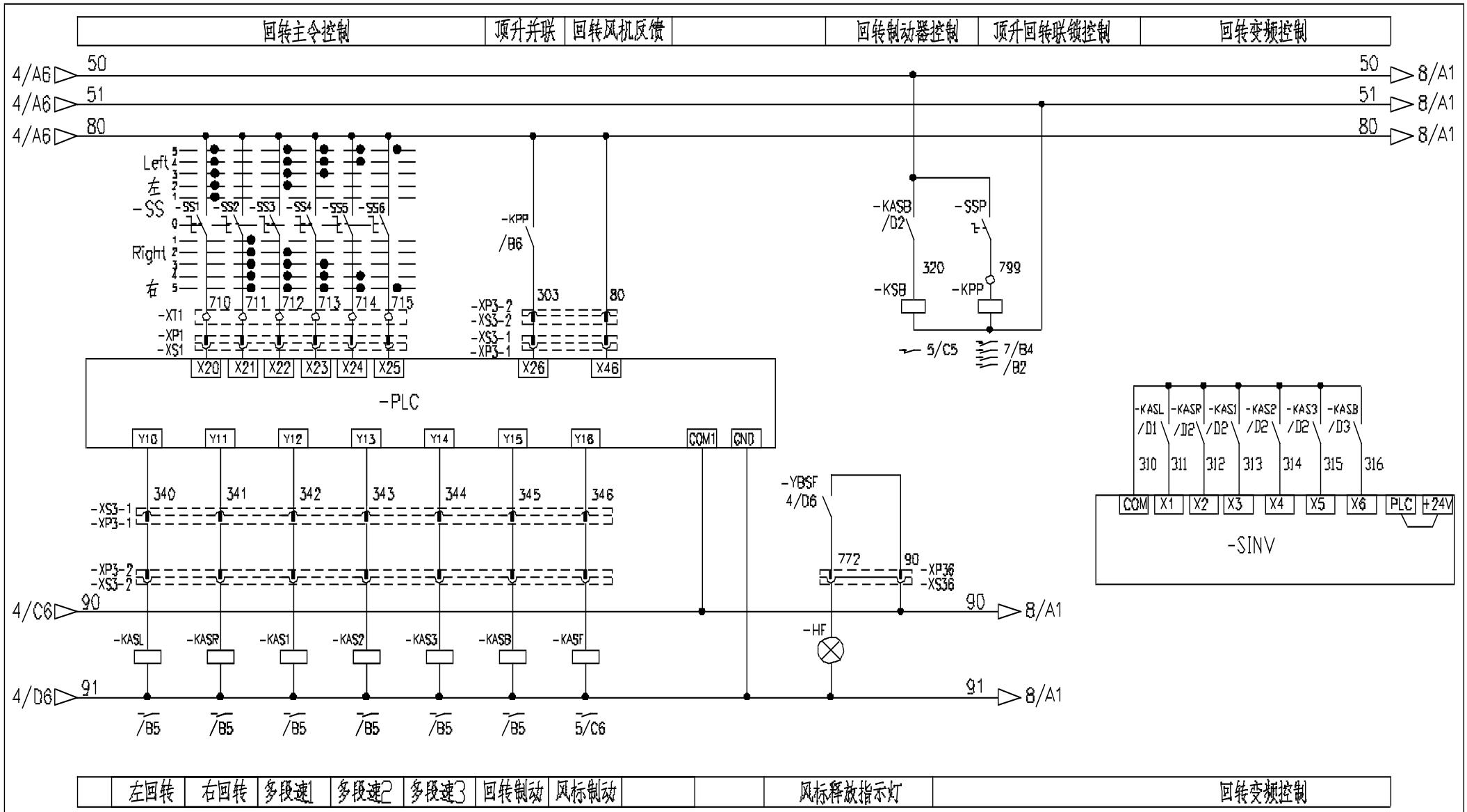

名　称	控制原理图（回转控制回路）	图　号	DT020BBBOXT2106

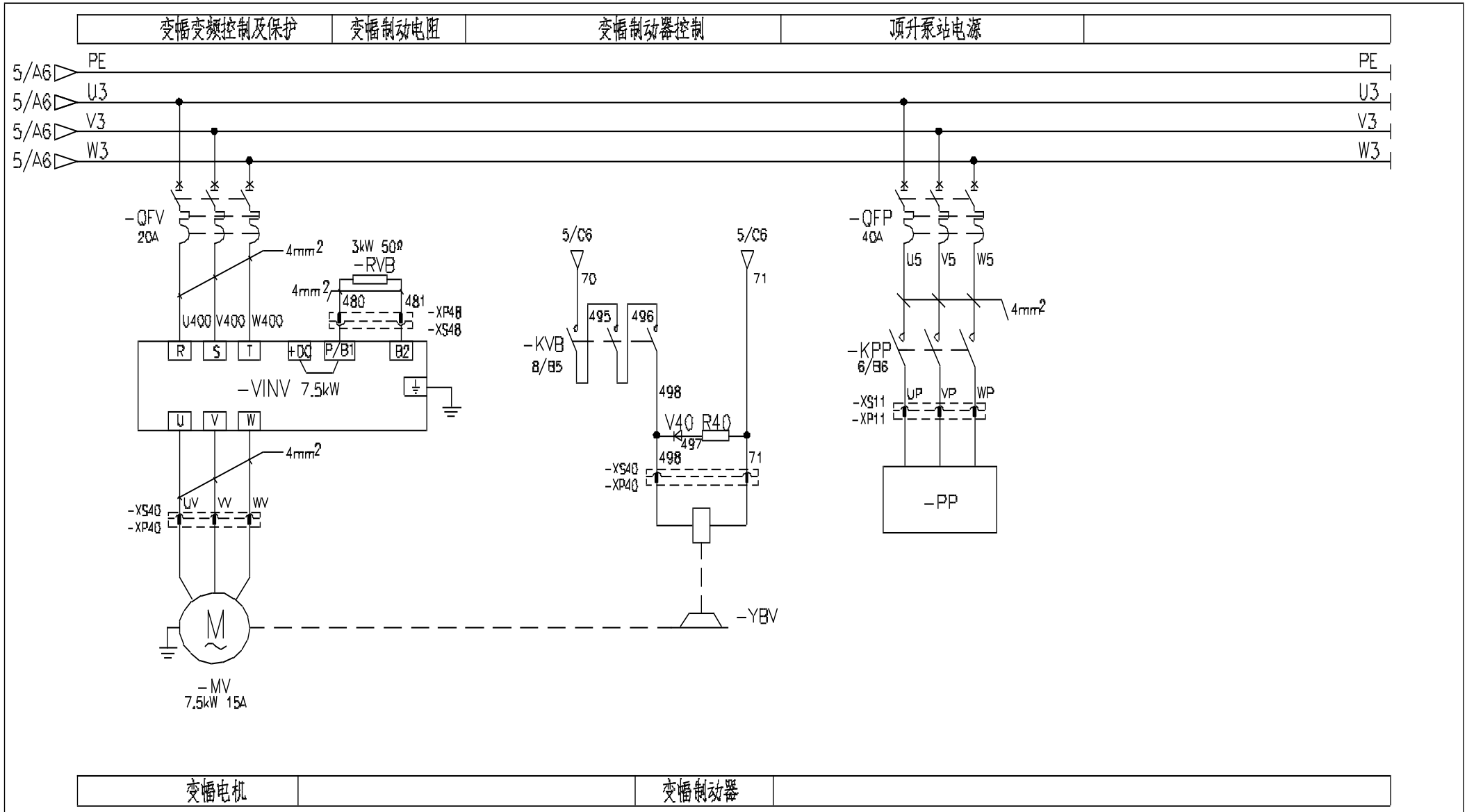

名　称	控制原理图（变幅主回路）	图　号	DT020BBB0XT2107

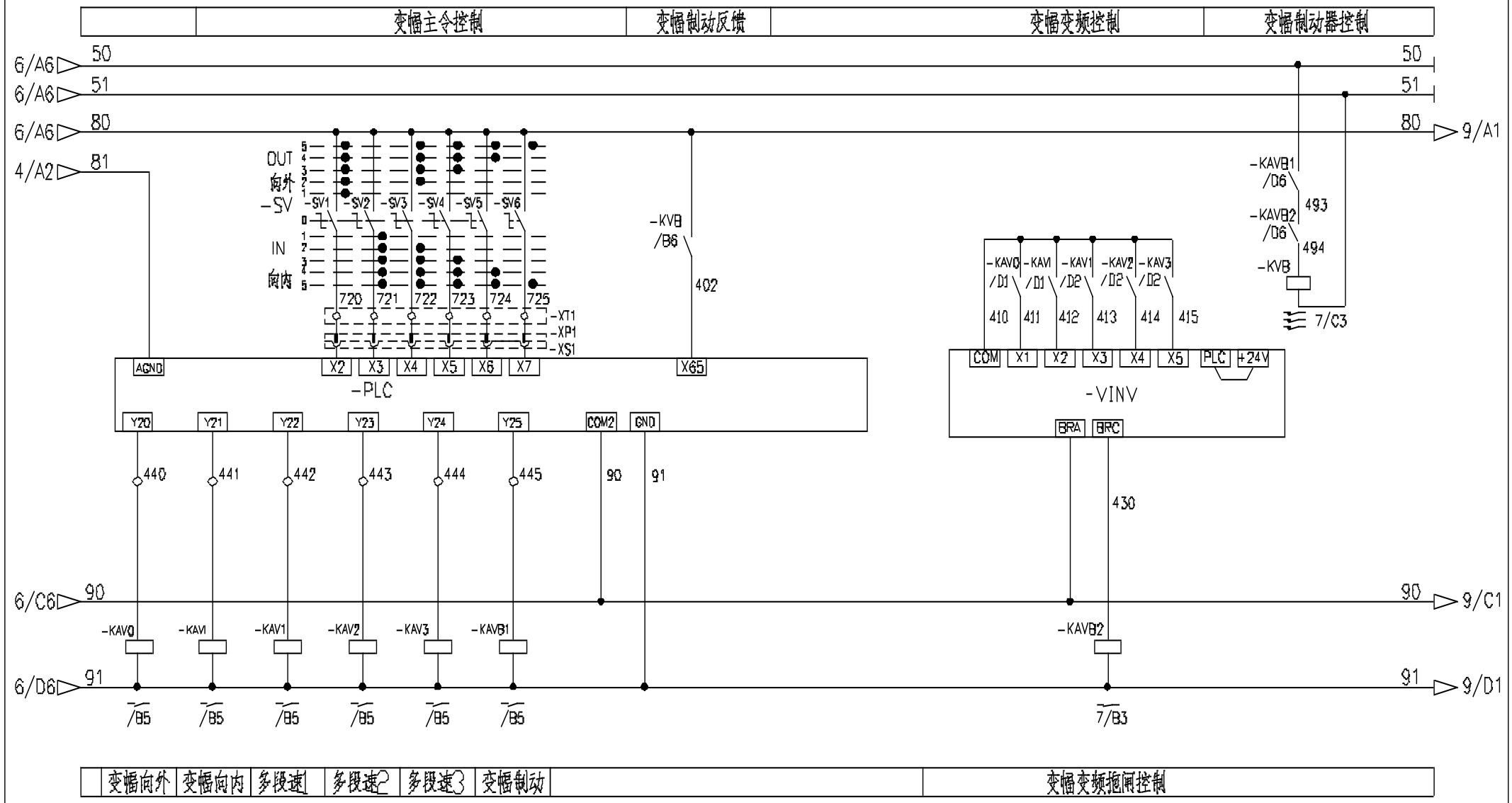

名　称	控制原理图（变幅控制回路）	图　号	DT020BBB0XT2108

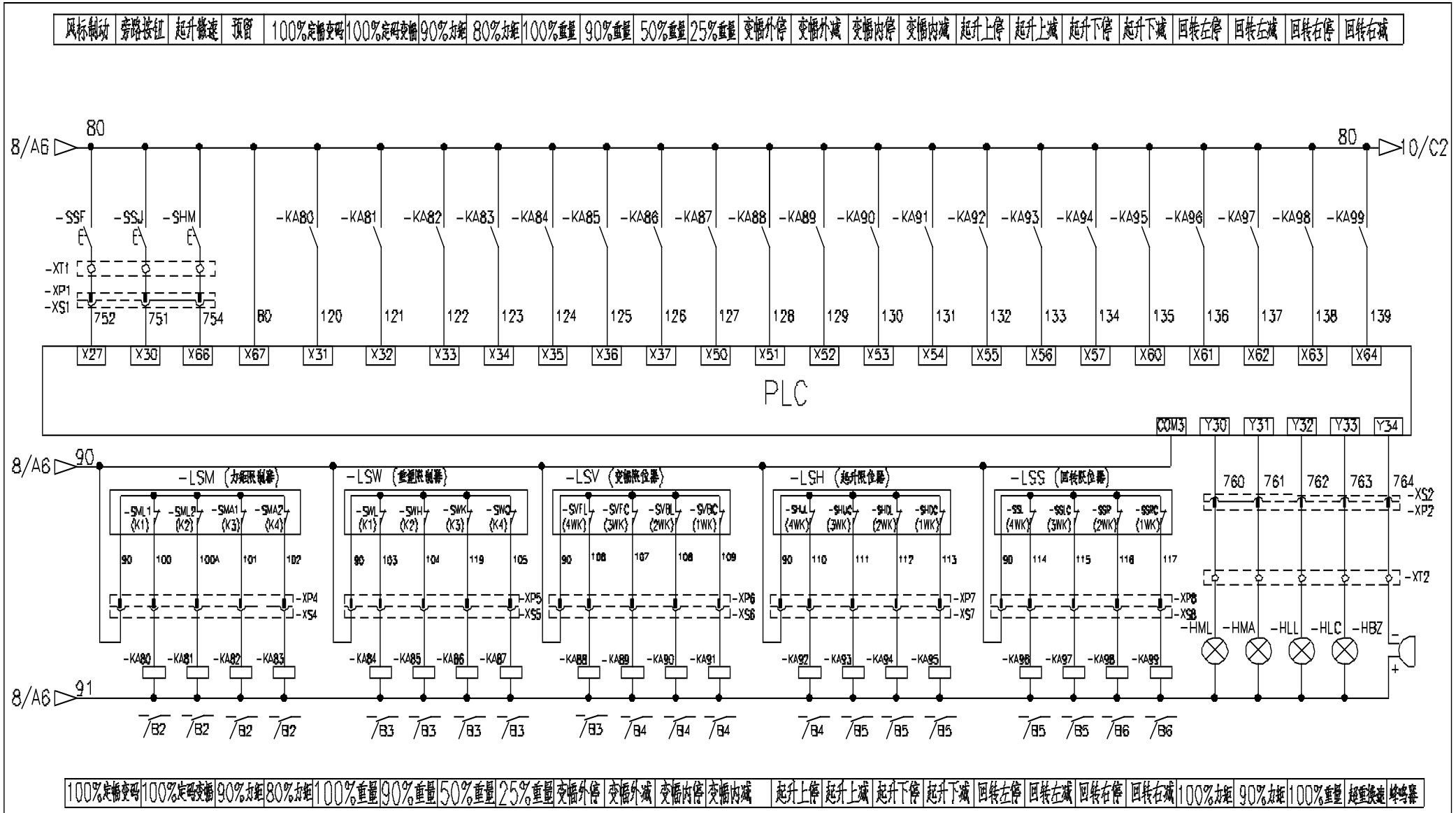

名　称	控制原理图（限位报警）	图　号	DT020BBBOXT2109

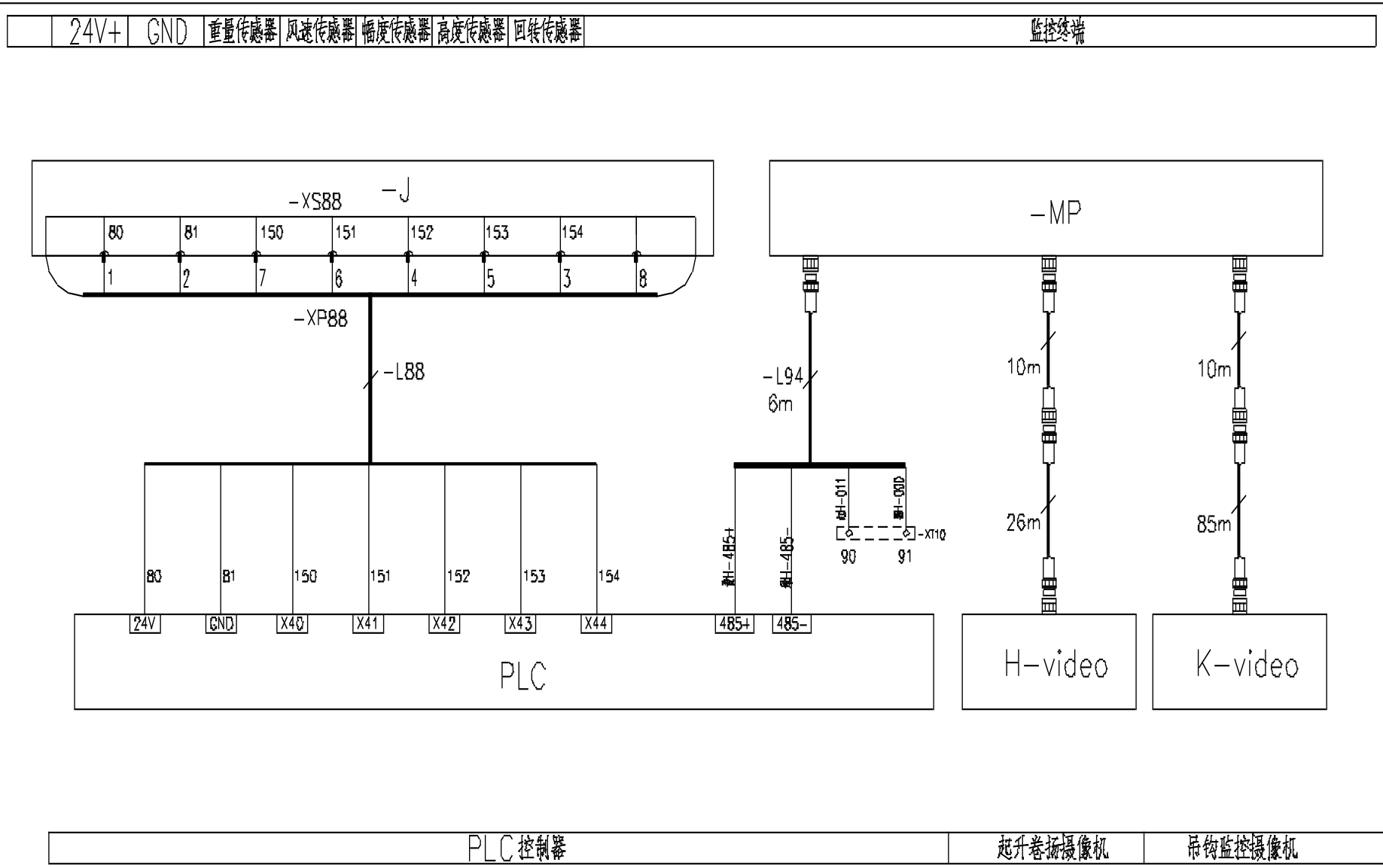

名　称	控制原理图（模拟量限位）	图　号	DT020BBB0XT2110

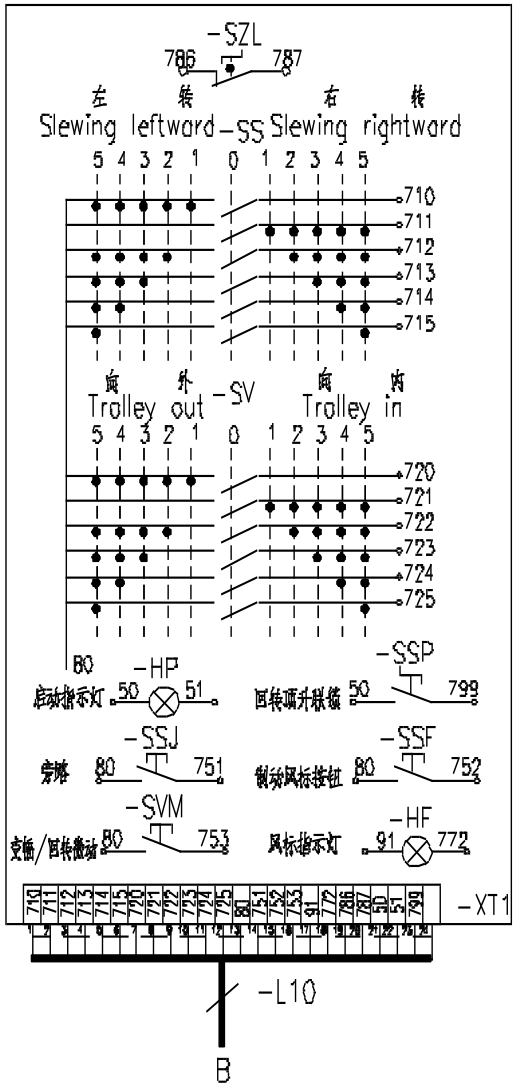

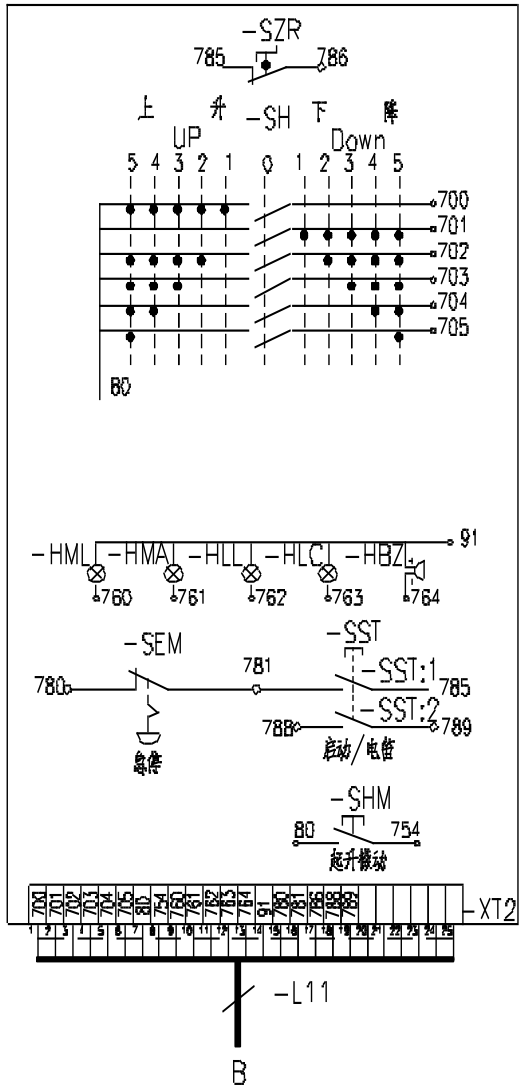

QCG555F Console Layout

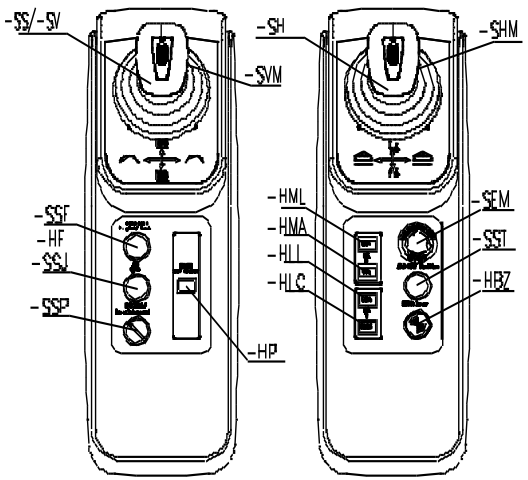

序号	代 号	名 称	数量
1	-SH,-SS,-SV	主令开关	3套
2	-SZL,-SZR	左/右台零位开关	2
3	-HP	启动指示灯	1
4	-SSF	回转制动/风标按钮	1
5	-SSJ	旁路按钮	1
6	-HML	100%力矩指示灯	1
7	-HMA	90%力矩指示灯	1
8	-HLL	100%重量指示灯	1
9	-HLC	超重锁定指示灯	1
10	-SST	启动/电铃按钮	1
11	-HBZ	报警蜂鸣器	1
12	-SEM	急停按钮	1
13	-SSP	回转调升联锁开关	1
14	-HF	风标指示灯	1
15	-SVM	变幅/回转微动	1
16	-SHM	起升微动	1

名 称	电气连接图（联动台部分）	图 号	DT020BBBOXT2201

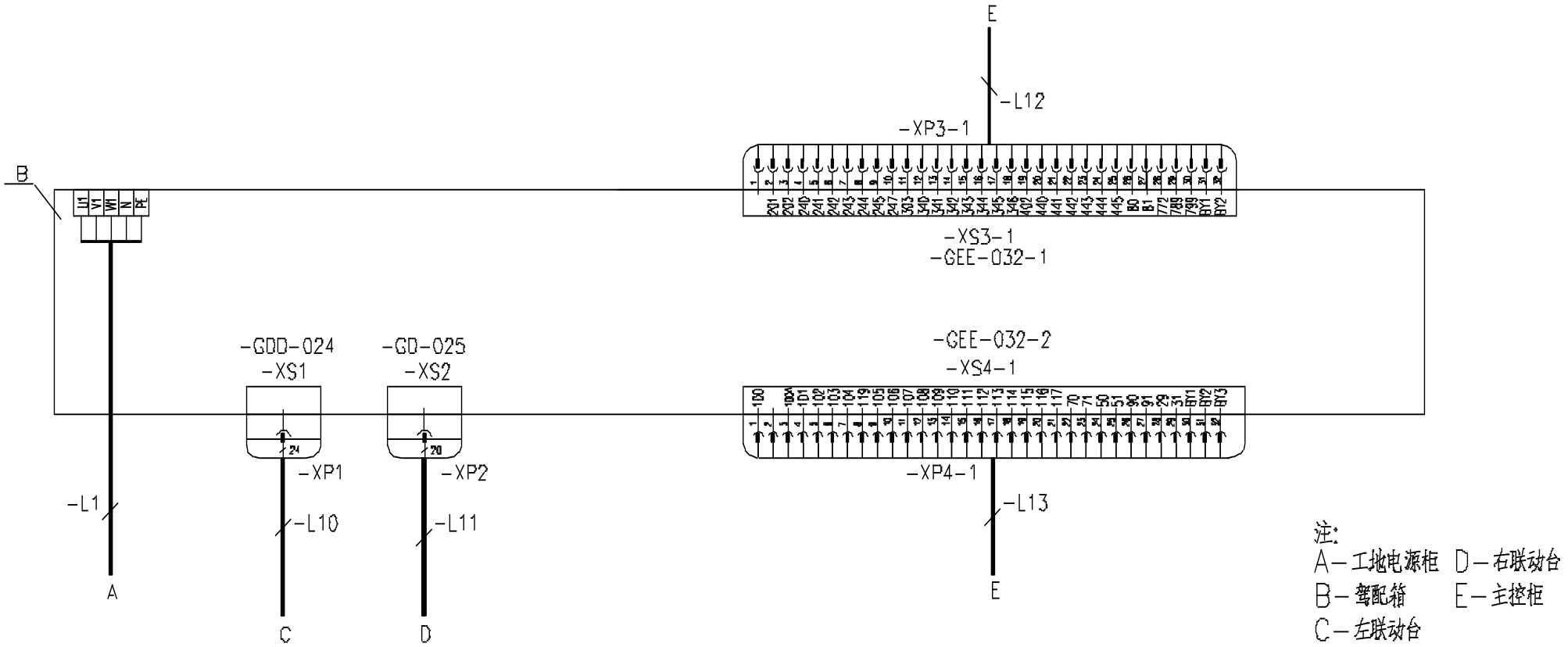

工地电源	左联动台	右联动台	主控柜

名　称	电气连接图（驾配箱部分）	图　号	DT020BBBOXT2202

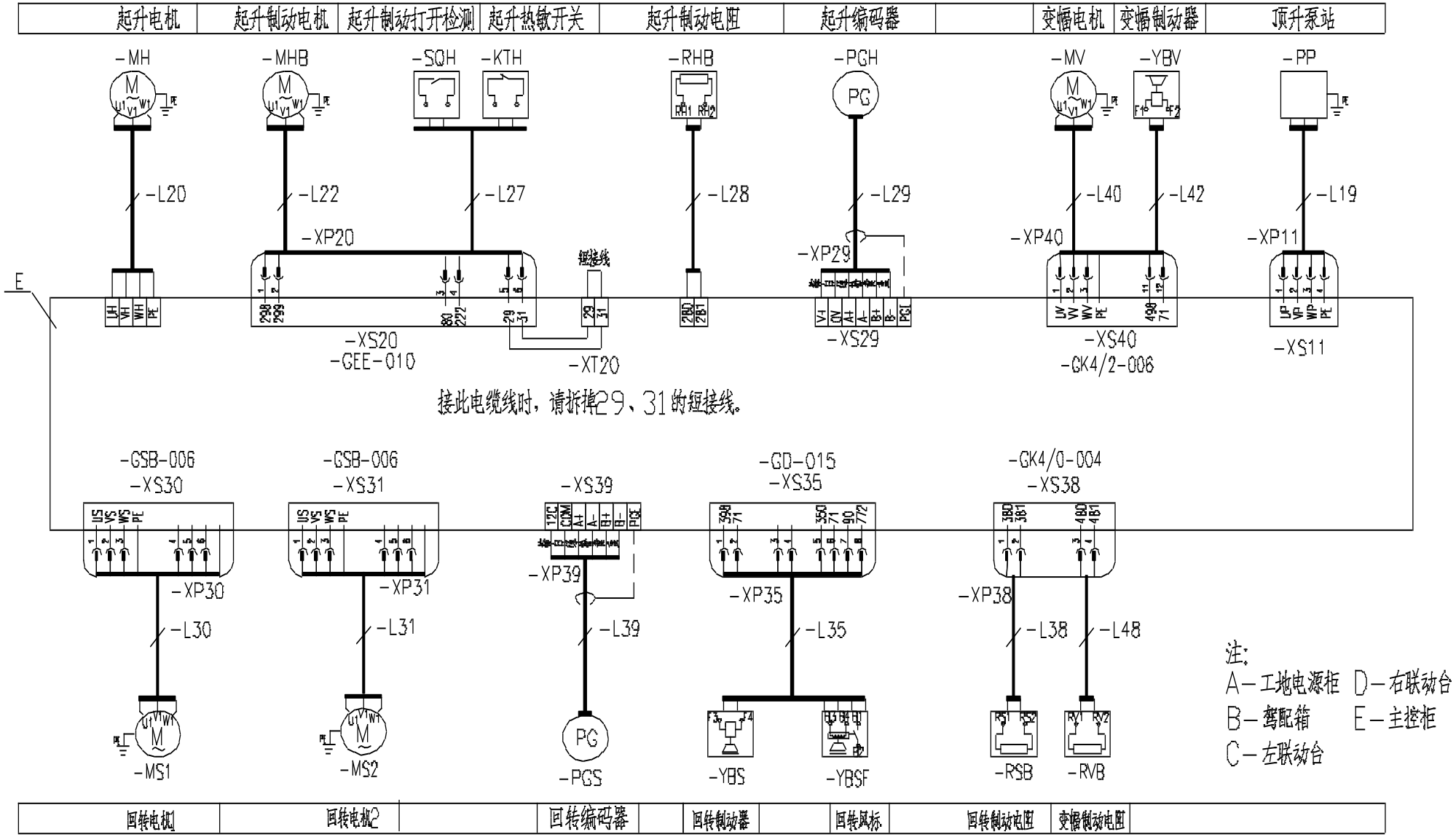

名　称	电气连接图（主控柜部分）	图　号	DT020BBBOXT2203

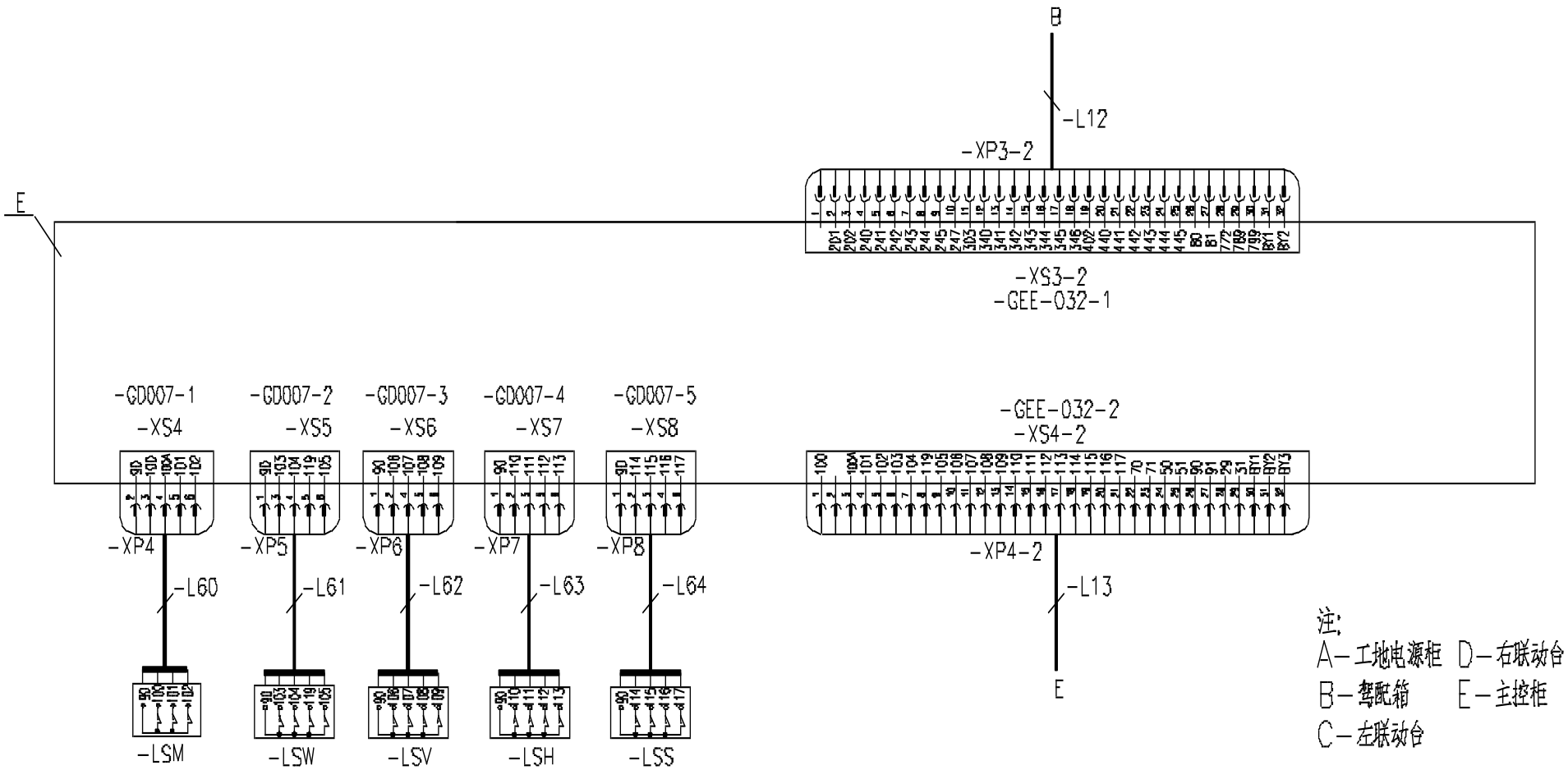

	力矩限制器	重量限制器	变幅限位器	起升限位器	回转限位器	驾配箱

名　称	电气连接图(主控柜部分)	图　号	DT020BBBOXT2204

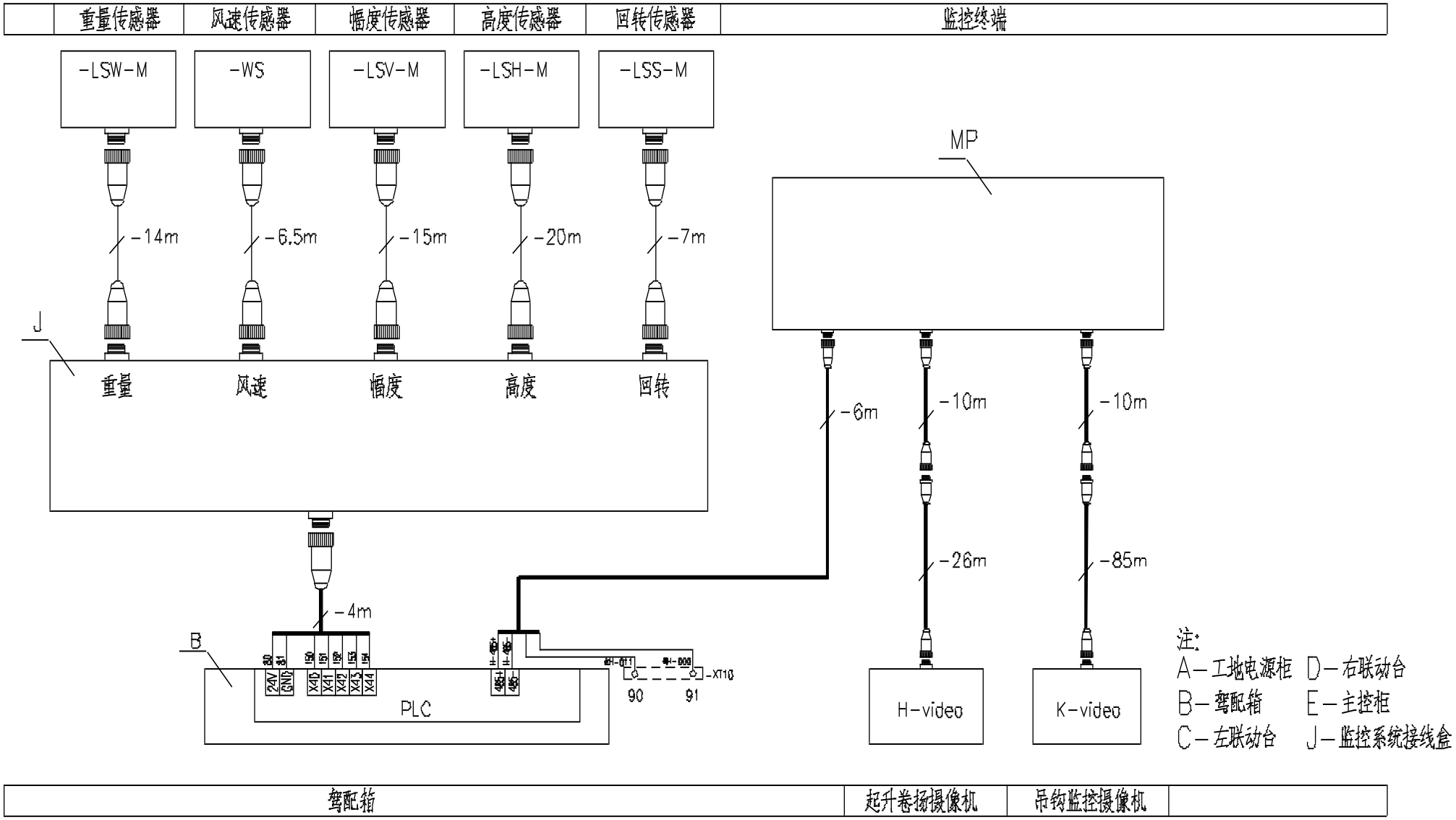

名　称	电气连接图(监控部分)	图　号	DT020BBBOXT2205

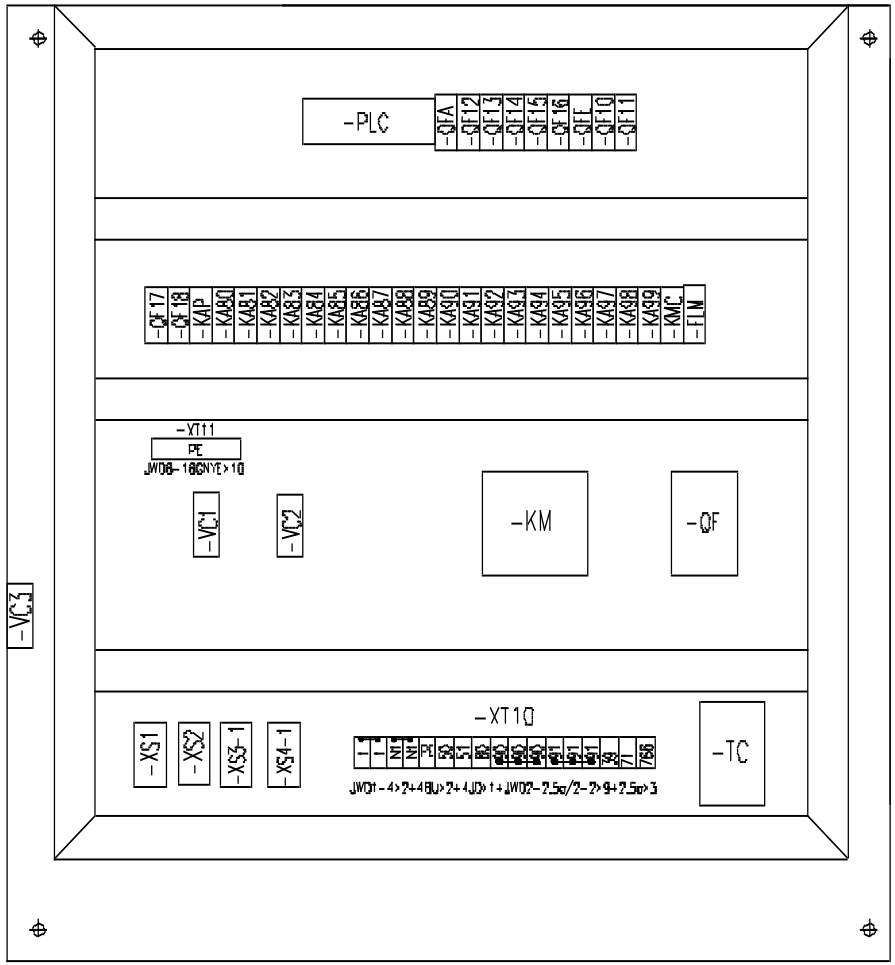

名　称	元器件布置图（驾配箱部分）	图　号	DT020BBBOXT2301

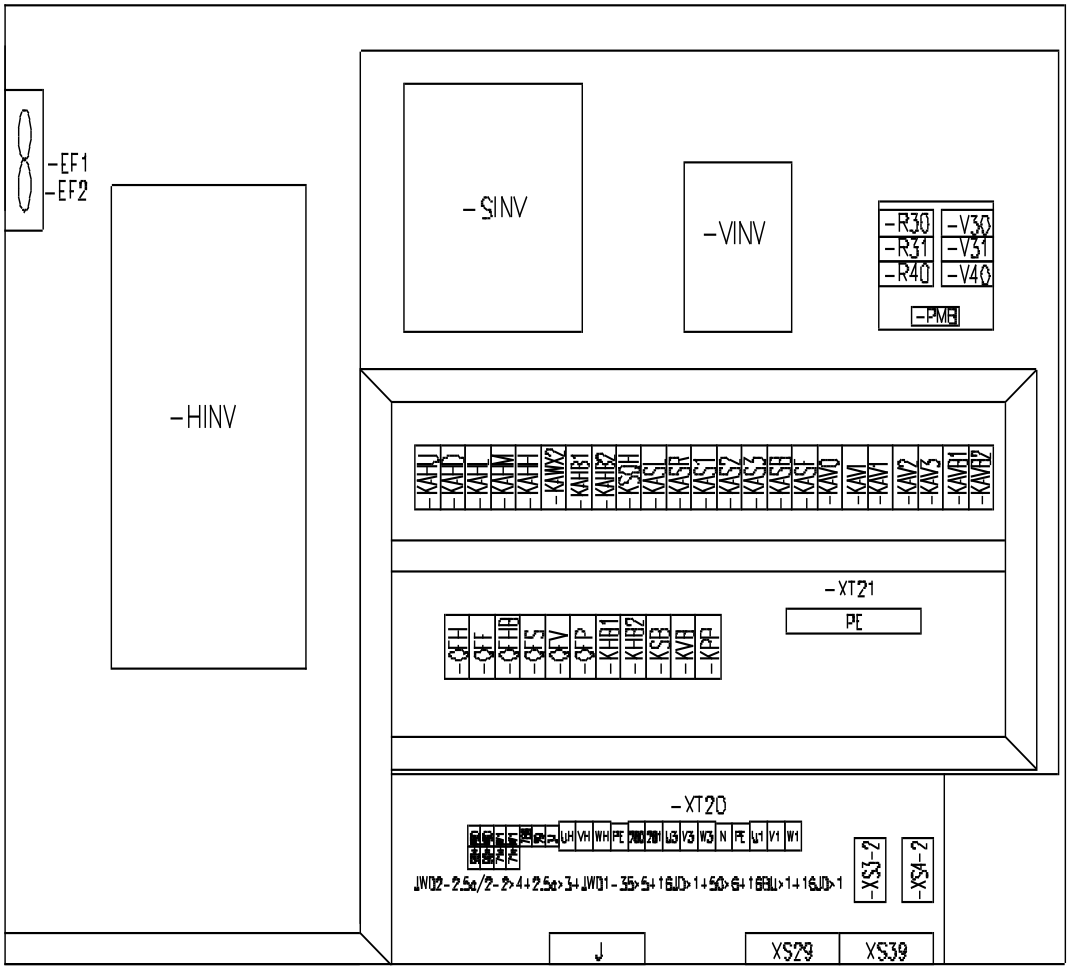

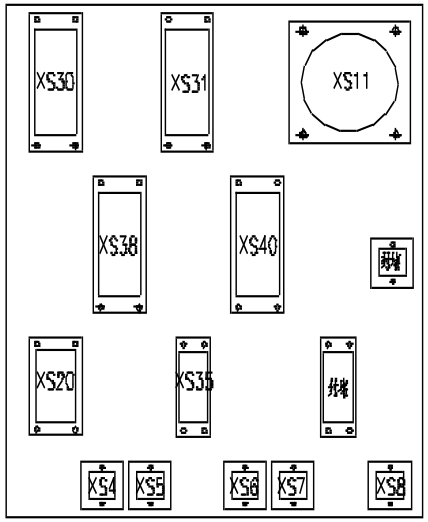

名　称	元器件布置图（主控柜部分）	图　号	DT020BBB0XT2302

名称	上升	下降	多段速1	多段速2	多段速3	起升制动	起升急停控制
输出点	Y0	Y1	Y2	Y3	Y4	Y5	Y7
上升一档	ON		ON			ON	ON
上升二档	ON			ON		ON	ON
上升三档	ON		ON	ON		ON	ON
上升四档	ON				ON	ON	ON
上升五档	ON		ON		ON	ON	ON
下降一档		ON	ON			ON	ON
下降二档		ON		ON		ON	ON
下降三档		ON	ON	ON		ON	ON
下降四档		ON			ON	ON	ON
下降五档		ON	ON		ON	ON	ON

名　称	动作控制逻辑图（起升部分）	图　号	DT020BBB0XT2401

名称	左回转	右回转	多段速1	多段速2	多段速3	回转制动
输出点	Y10	Y11	Y12	Y13	Y14	Y15
左回转一档	ON		ON			ON
左回转二档	ON			ON		ON
左回转三档	ON		ON	ON		ON
左回转四档	ON				ON	ON
左回转五档	ON		ON		ON	ON
右回转一档		ON	ON			ON
右回转二档		ON		ON		ON
右回转三档		ON	ON	ON		ON
右回转四档		ON			ON	ON
右回转五档		ON	ON		ON	ON

名　称	动作控制逻辑图（回转部分）	图　号	DT020BBB0XT2402

名称	向外变幅	向内变幅	多段速1	多段速2	多段速3	变幅制动
输出点	Y20	Y21	Y22	Y23	Y24	Y25
向外一档	ON		ON			ON
向外二档	ON			ON		ON
向外三档	ON		ON	ON		ON
向外四档	ON				ON	ON
向外五档	ON		ON		ON	ON
向内一档		ON	ON			ON
向内二档		ON		ON		ON
向内三档		ON	ON	ON		ON
向内四档		ON			ON	ON
向内五档		ON	ON		ON	ON

名　称	动作控制逻辑图（变幅部分）	图　号	DT020BBB0XT2403