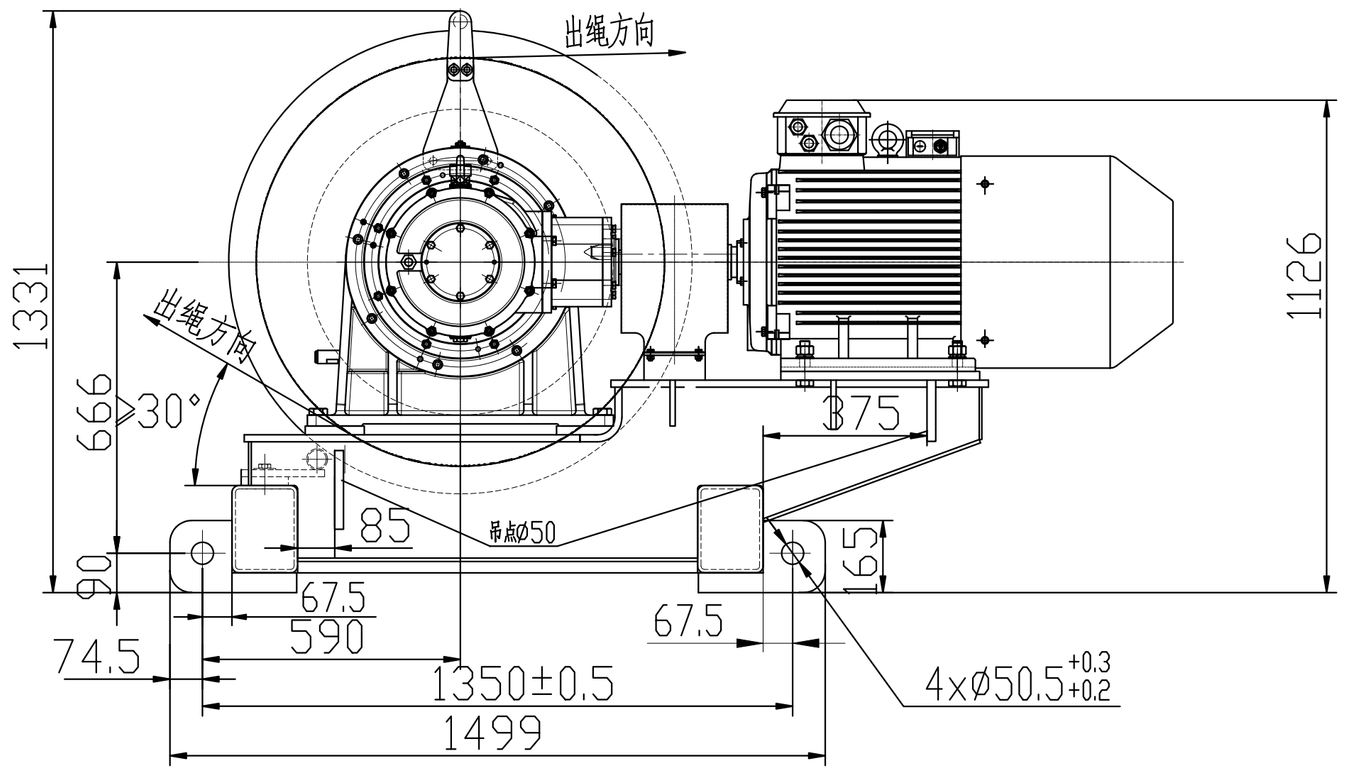

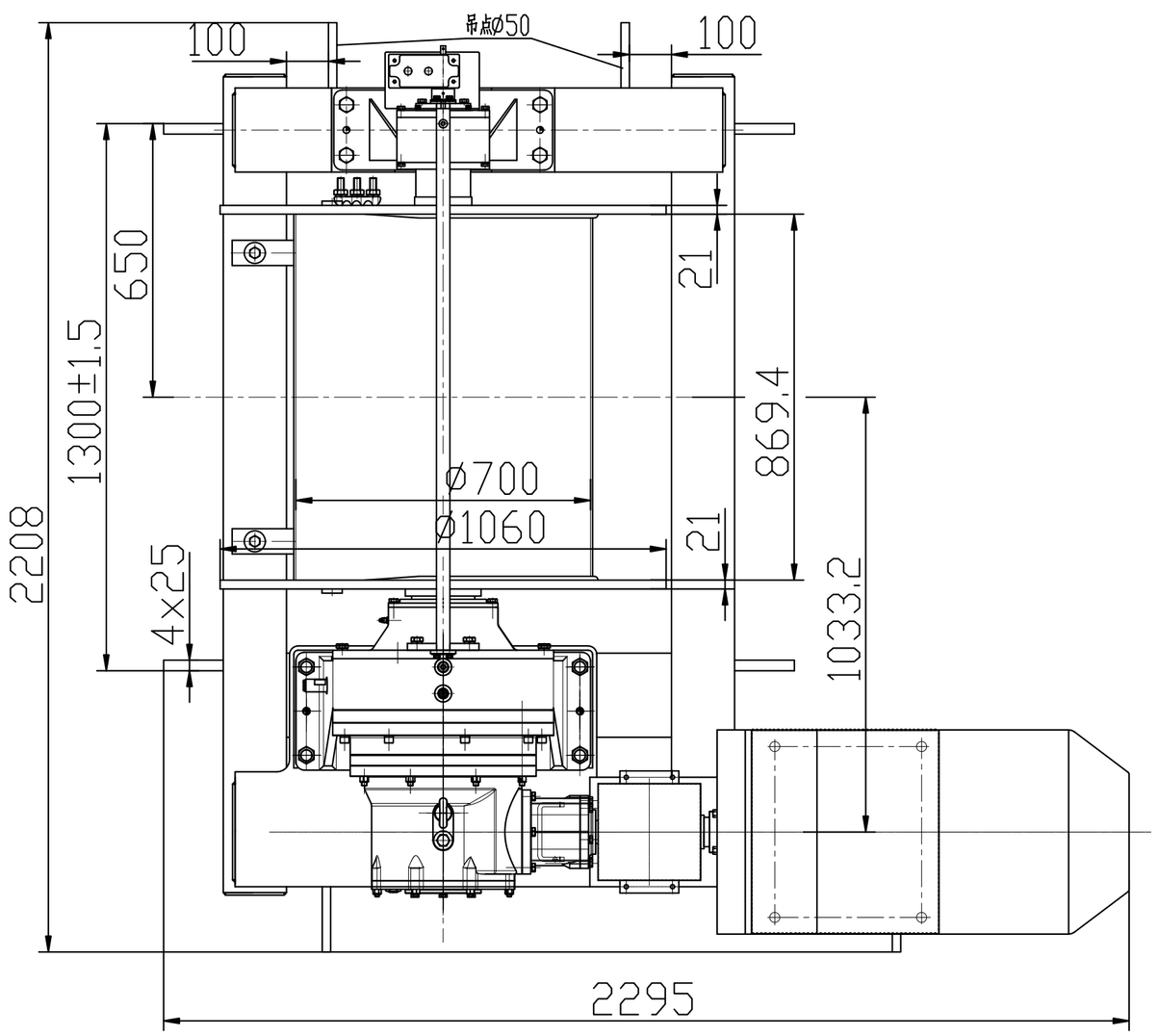

55LVF45AE 起升机构性能参数						
机构工作级别		M5				
机构利用等级		T5				
载荷状态		L2				
电机	型号	YZPE2-250M2-4B-33-55（宜宾力源）				
	电机额定转速	945 r/min(33Hz)				
	电机额定功率	55 kW				
	基频	33Hz				
	调频范围	(3~100)Hz				
	制动力矩	1200N.m				
减速器	型号	JQ08				
	传动比	41.7				
	额定输出转矩	24 kN.m				
单绳额定拉力		45000N				
单绳额定速度		60m/min(33Hz 第4层) 68m/min(33Hz 第7层)				
容绳量		805m(7层)				
钢丝绳公称直径		Ø18mm				
卷筒绳槽型式及螺距		双折线绳槽，18.9mm				
限位器型号		DXZ 4/FW 1:360-24m(S1) 乐清波坦或江西飞达（配传感器，线长24米）				
电机频率(Hz)		6	20	33	75	100
塔机起重量(t)		18	18	18	5.2	3
塔机起升速度(m/min)（按第7层计算）		3	10	17	37.5	50

起升编码器：品牌托菲，编码器输出回路：RS422长线驱动，分辨率：1024PPR
线长25米，型号：EDK100H-851181/25

起升电机配置电磁盘式制动器：额定静制动力矩为1200Nm，电压DC175V，励磁电流1.5A

起升电机品牌：宜宾力源

对应久和内部型号：55JLF45AE

标记	处数	更改编号	签字	日期	55LVF45AE	所属装配号	
设计					起升机构	图样标记	质量 / 比例
校核							
审核							
工艺审查					20200917	共 张	第 张
标准审查						成都久和建设设备有限责任公司	
审定							
批准							