TTJ315I

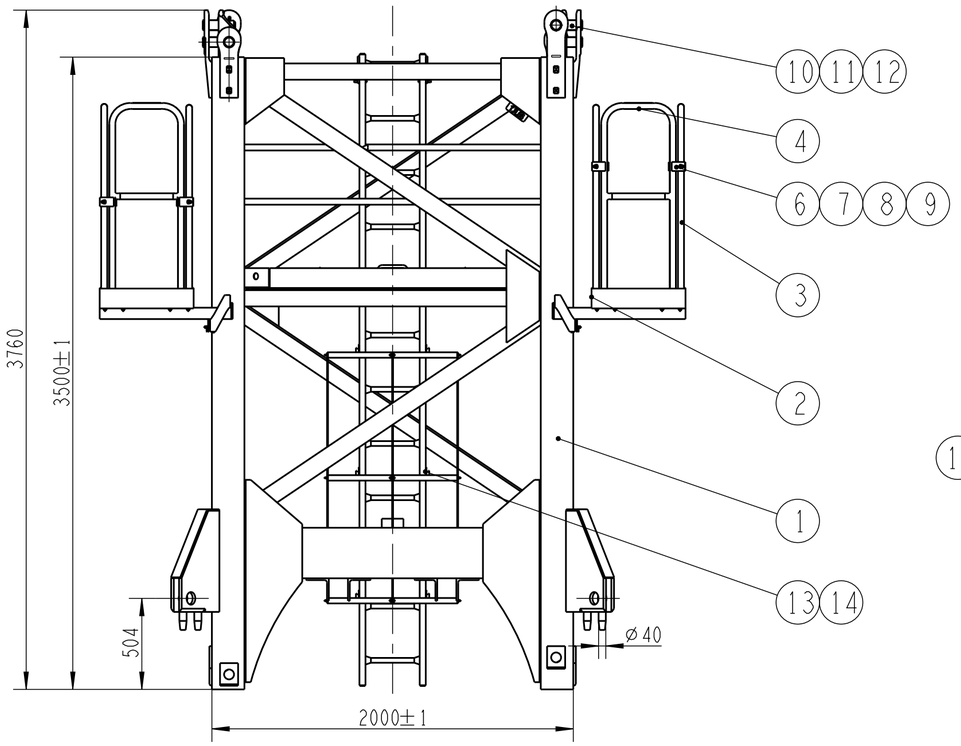


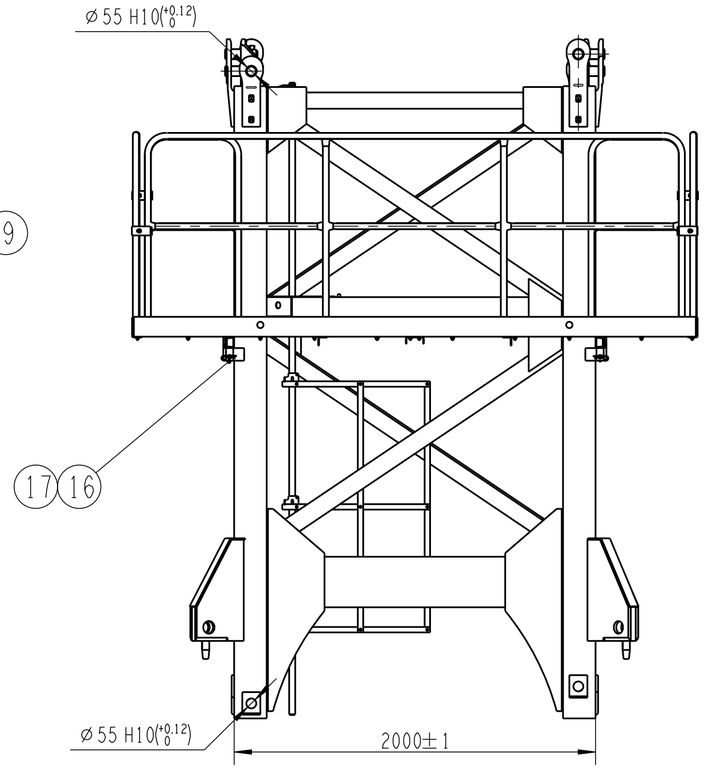


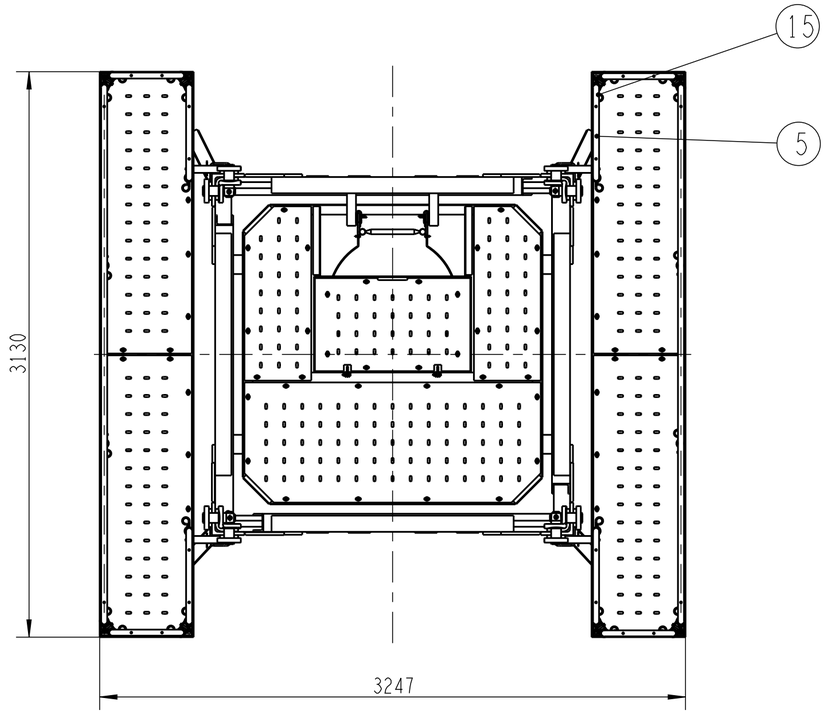


技术要求

1.各紧固件须拧紧；
2.开口销安装后打开大于90°。

| 序号 | 分类编号 | 代号 | 名称及规格 | 材料 | 数量 | 单重 | 备注 |
|---|---|---|---|---|---|---|---|
| 17 | 440001536 | TLRX20.4 | R型销4×20 | 65Mn | 4 | 0.02 | |
| 16 | 441112994 | TTJ315I-3 | 销轴 | Q235B | 4 | 0.05 | |
| 15 | | TZZ20000-30 | 弹簧销 | 65Mn | 24 | 0.08 | |
| 14 | 805639505 | GB/T91-2000 | 销 10×45 | | 4 | 0.04 | |
| 13 | 441112987 | TTJ315I.2 | 梯子 | — | 1 | 39.62 | |
| 12 | 441401039 | XGTT200.06.1-4 | 销 | 碳素弹簧钢丝B组 | 4 | 0.02 | |
| 11 | 442008391 | TLXZG20.155 | 锁销 | 45 | 4 | 0.47 | |
| 10 | 441401874 | XGTT200.11-3 | 销轴 | 35CrMo | 8 | 3.09 | |
| 9 | 805200080 | GB/T889.1-2000 | 螺母 M10 | | 8 | 0.01 | |
| 8 | 805300017 | GB/T97.1-2002 | 垫圈 10 | | 8 | 0.01 | |
| 7 | 805000401 | GB/T5782-2000 | 螺栓 M10×65 | | 8 | 0.05 | |
| 6 | 440001132 | TLLB80.50 | 夹板 | — | 16 | 0.35 | |
| 5 | 442004202 | TBLGB50.2 | 栏杆 | — | 4 | 5.88 | |
| 4 | 440001670 | TBLGA38.2B | 栏杆II | — | 4 | 5.41 | |
| 3 | 442004207 | TBLGA295.4 | 栏杆 | — | 2 | 19.29 | |
| 2 | 442006133 | TTJ250C.2 | 平台 | — | 2 | 66.19 | 借用 |
| 1 | 441112991 | TTJ315I.1 | 特殊节 | — | 1 | 2079.00 | |

| 标记 | 处数 | 更改文件号 | 签字 | 日期 |
|---|---|---|---|---|
| | | | | |

| | | | |
|---|---|---|---|
| 设计 | 肖小永 | 标准化 | 刘振 |
| 校对 | 王科伟 | | |
| 审核 | 李玉杰 | 批准 | 刘尊正 |
| 工艺 | 李忠明 | 日期 | 2021-03-09 |

441112960

特殊节总成

—

TTJ315I

| 图样标记 | 重量 | 比例 |
|---|---|---|
| S | 2386.00 | 1:24 |
| 版次 B.2 | 共 1 张 | 第 1 张 |

XCMG 徐工塔机