TSZ125

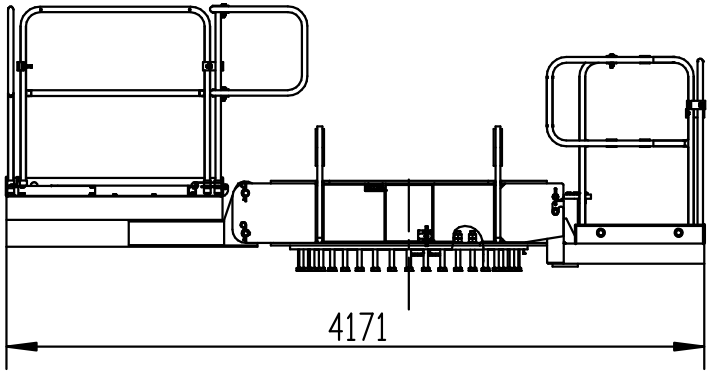

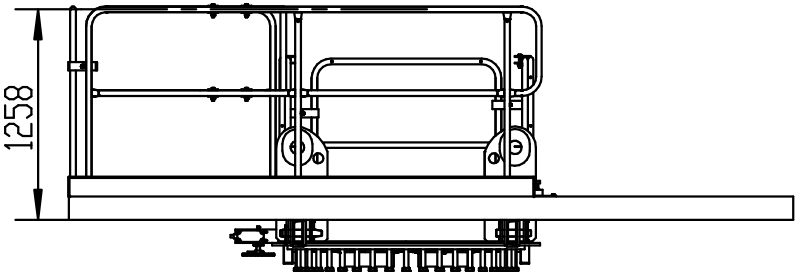

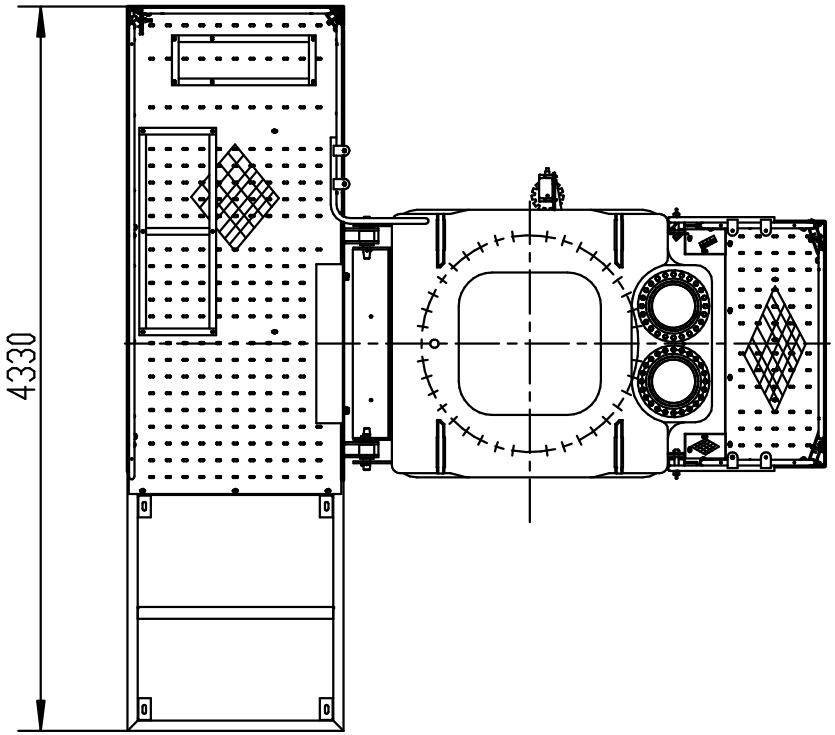

						442003554	TSZ125		
						上支座	图号	标准	重量	比例
标记	处数	更改文件号	签字	日期			S		1866.00	1:15
设计			标准化				材料	H2	共1张	第1张
校对						-	XCMG徐工塔机			
审核			批准							
工艺			日期							