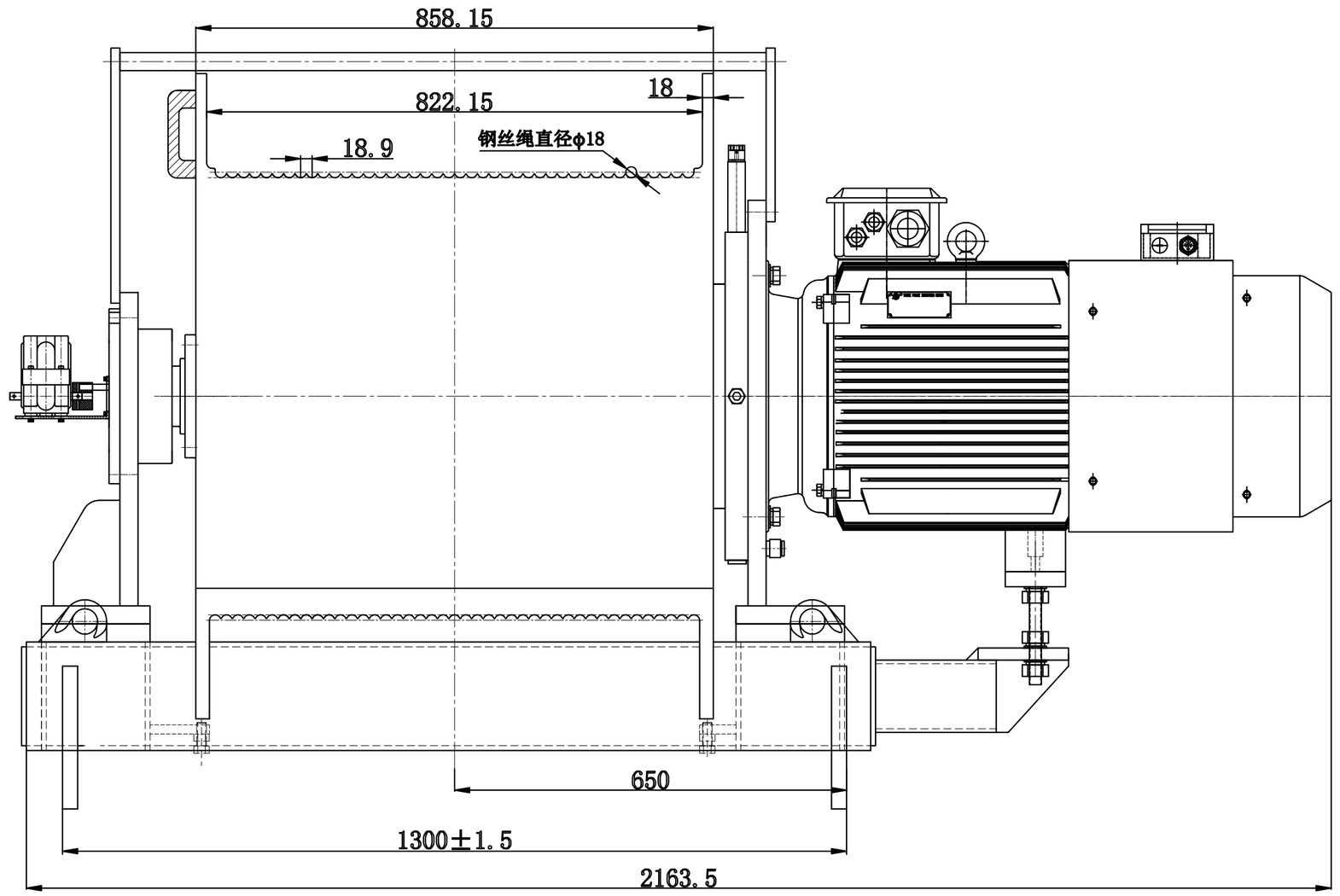

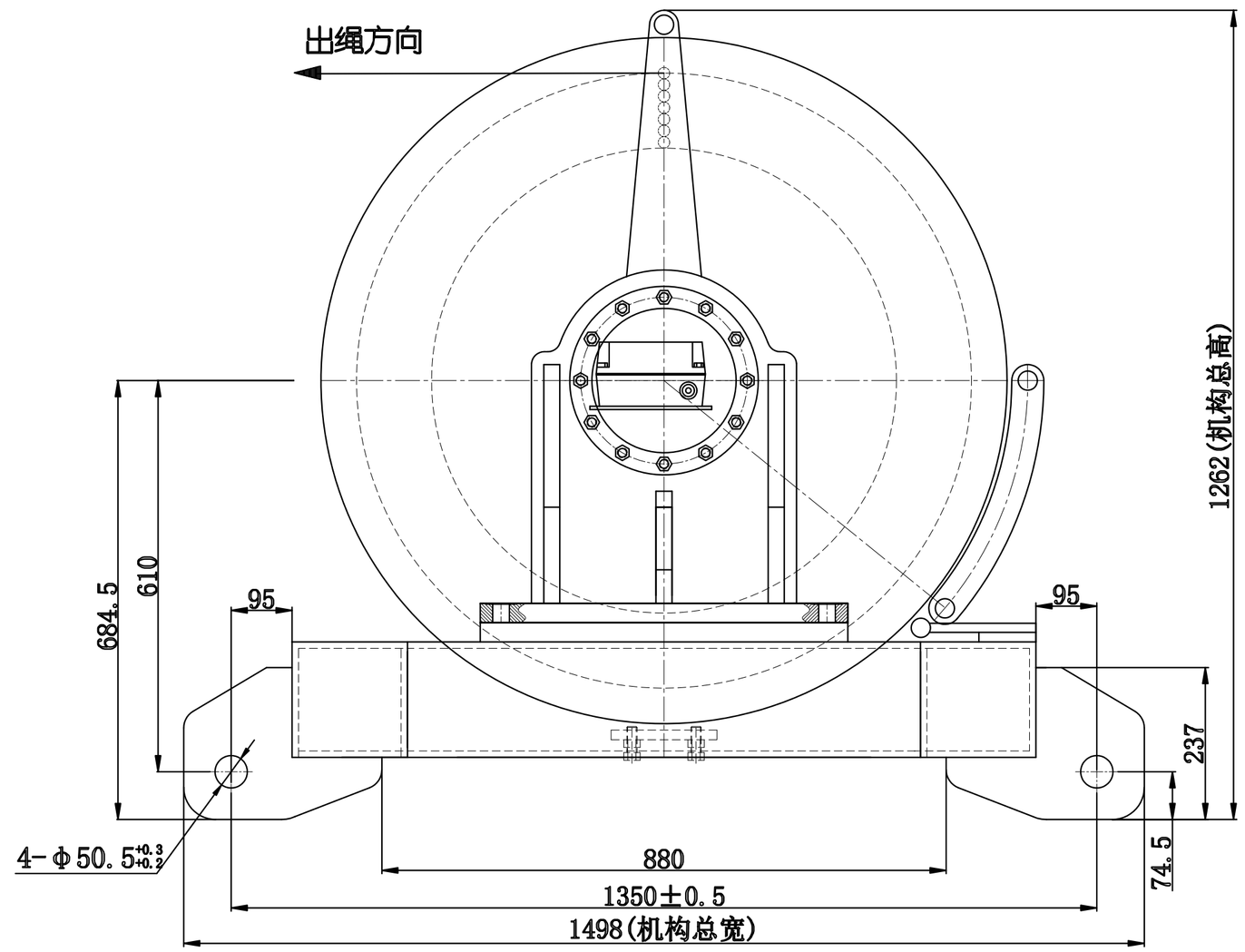

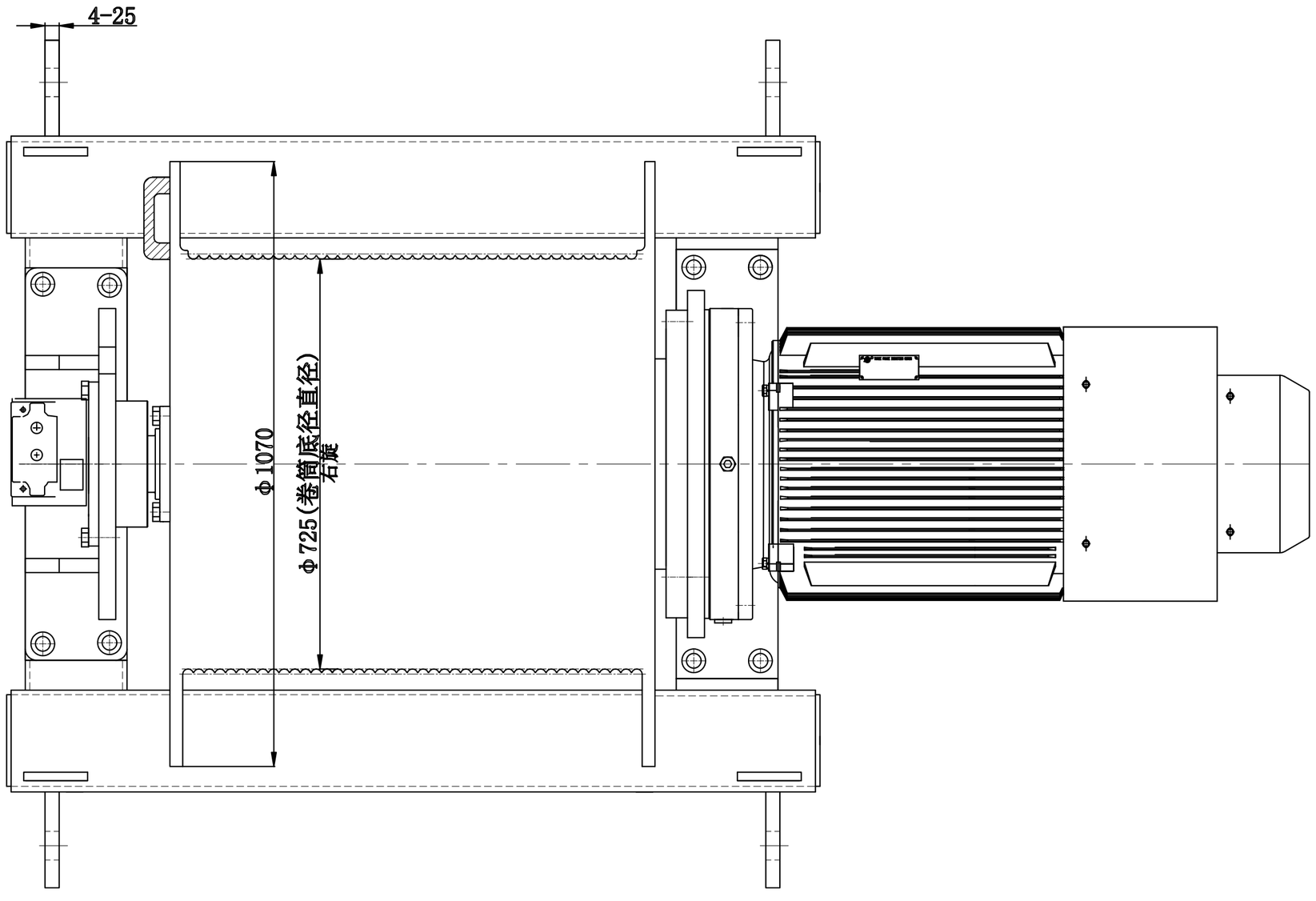

产品说明

1、所有与机构相连螺栓必须可靠防松拧至规定力矩。
2、减速机出厂时机内加满润滑油。
3、减速机输入转向与输出转向相反。
4、安装前与机架结合处表面应清洗干净，无防锈油脂等油污。

电机厂家：宜宾力源
起升电机配置编码器
品牌：托菲
参数如下：
编码器输出回路：RS422长线驱动，
空心轴φ30，分辨率1024PPR，线长25米
型号：ETF100-H
行程限位器（机构厂家发货配带）：型号：DXZ 4/FW 1:360-24m(S1)，限位器品牌乐清波坦或江西飞达（配传感器，线长24米）
起升电机工作制：S3-40%

减速机构参数表		
电机参数	型号	YZPE2-225L2-4/30s/33Hz-55kW
	额定转矩(N.m)	535
	额定转速（r/min）	963
	基频（Hz）	33
额定输出扭矩(KN.m)		25
第七层额定单绳速度(m/min)		68（33Hz）
第七层最大单绳速度(m/min)		210（100Hz）
第四层最大单绳速度(m/min)		187（100Hz）
额定单绳拉力（N）		45000
适用塔机最大起重量（t）		18
卷筒绳槽型式及螺距		双折线铸造绳槽 P=18.9
钢丝绳直径		φ18mm
容绳量		805m（7层）
减速机传动比		42
润滑油规格		L-CKD220
齿轮油加注量		7L
制动器型式		电机内置电磁盘式制动器
制动器额定励磁电压		175(DCV)
制动器额定励磁电流		1.5（A）
电机制动力矩（N.m）		1200

标记	处数	分区	更改文件号	签名	年月日	外形安装图	徐州圣邦机械
设计			标准化			阶段标记 / 重量 / 比例	18T塔机起升机构
审核							55LVF45
工艺			批准			共 张 第 张	