SC160.8

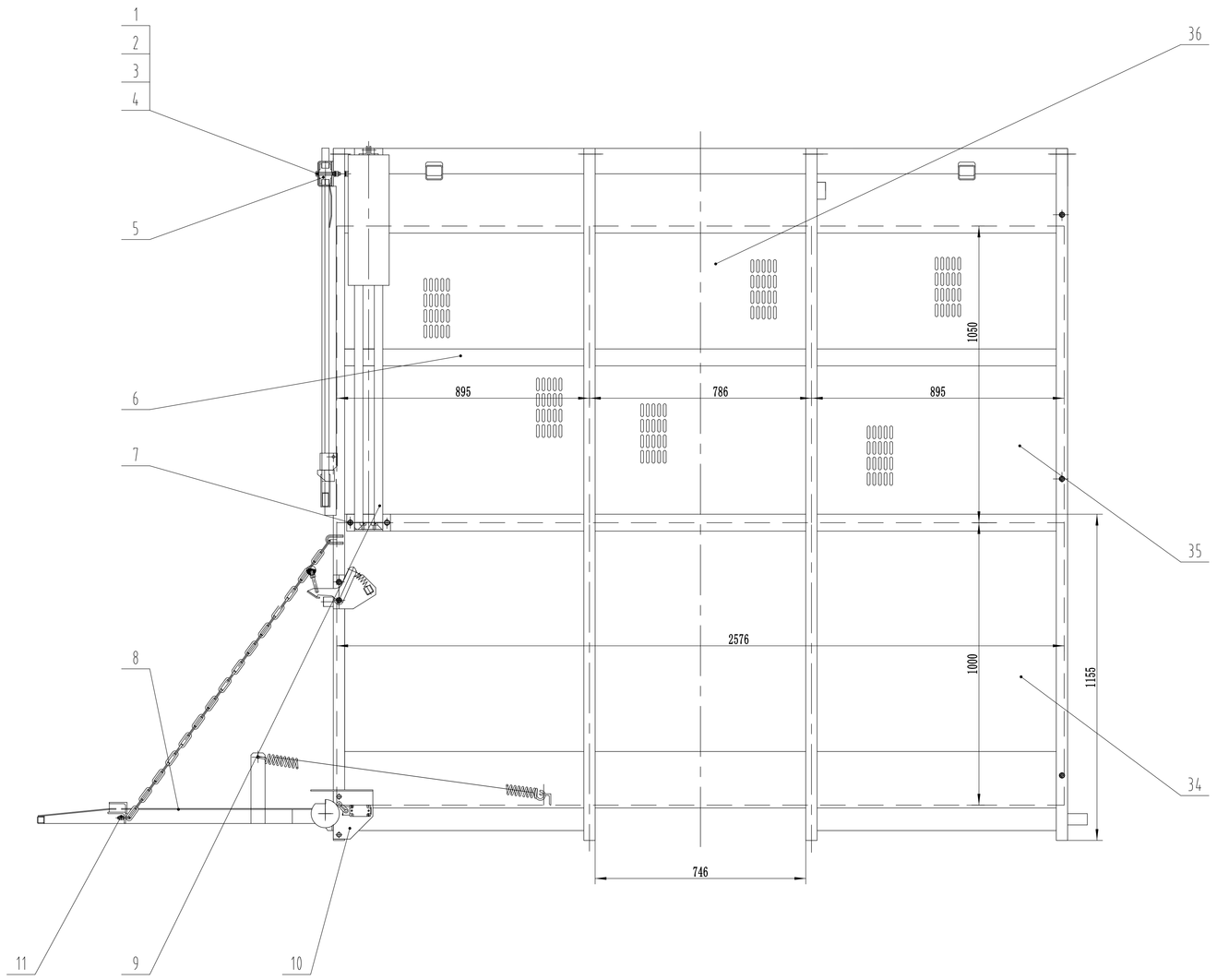

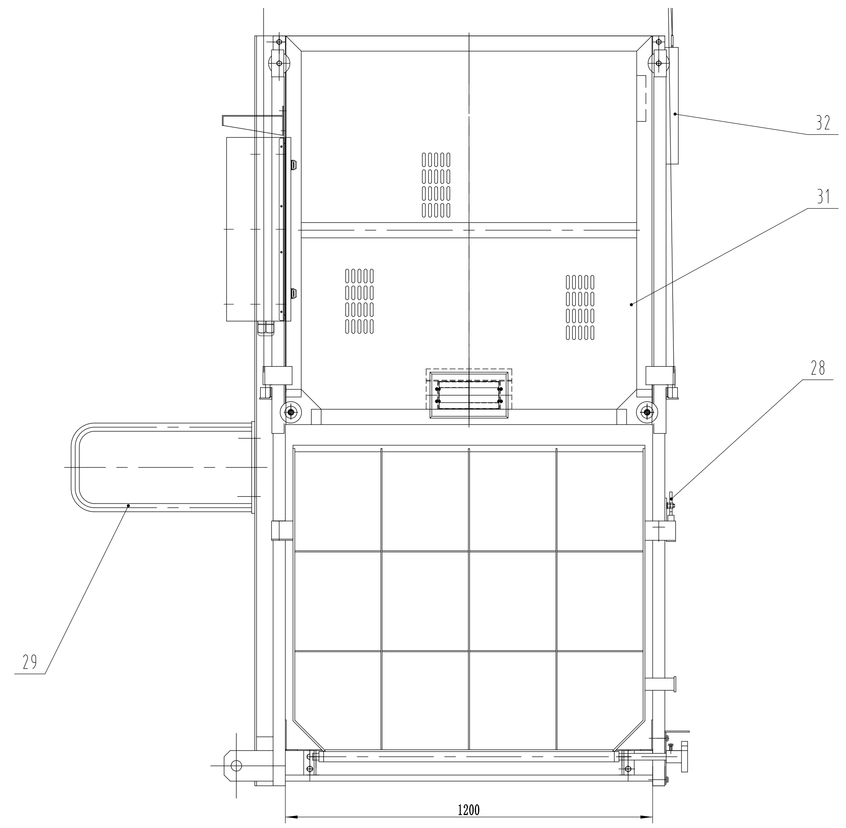

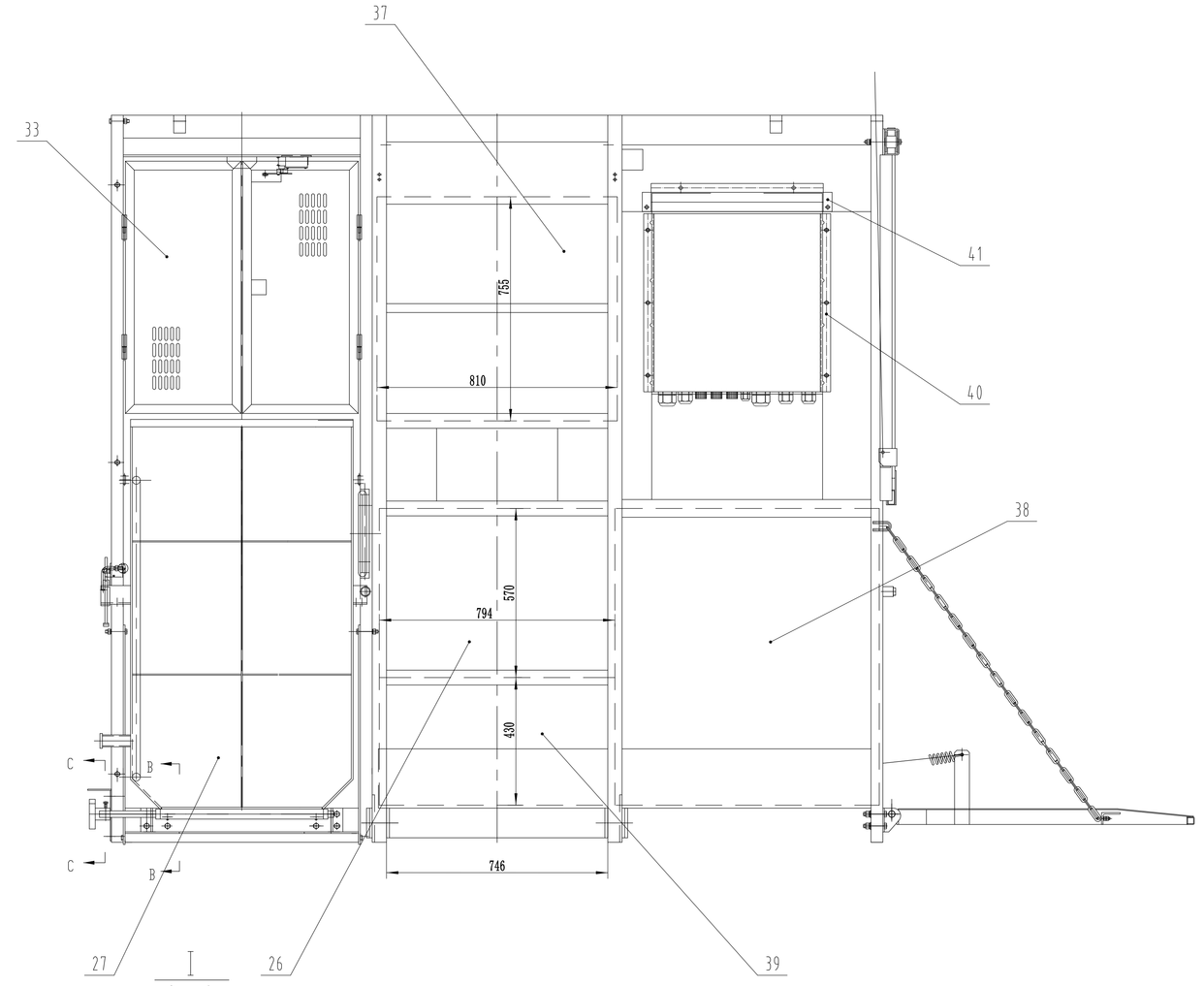

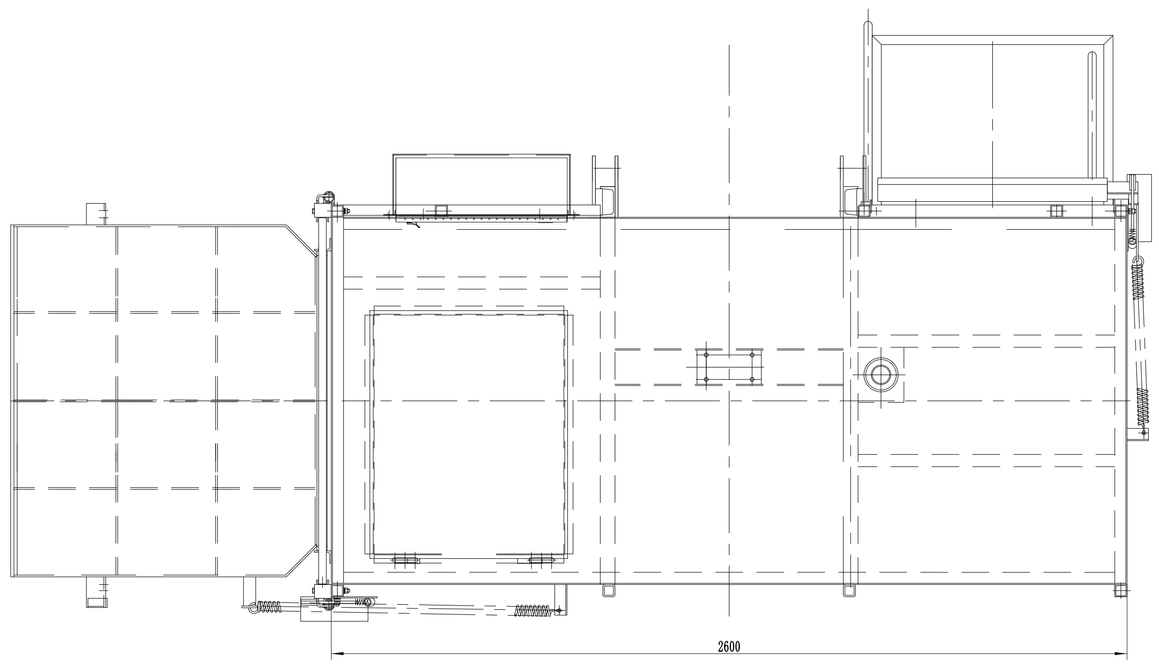

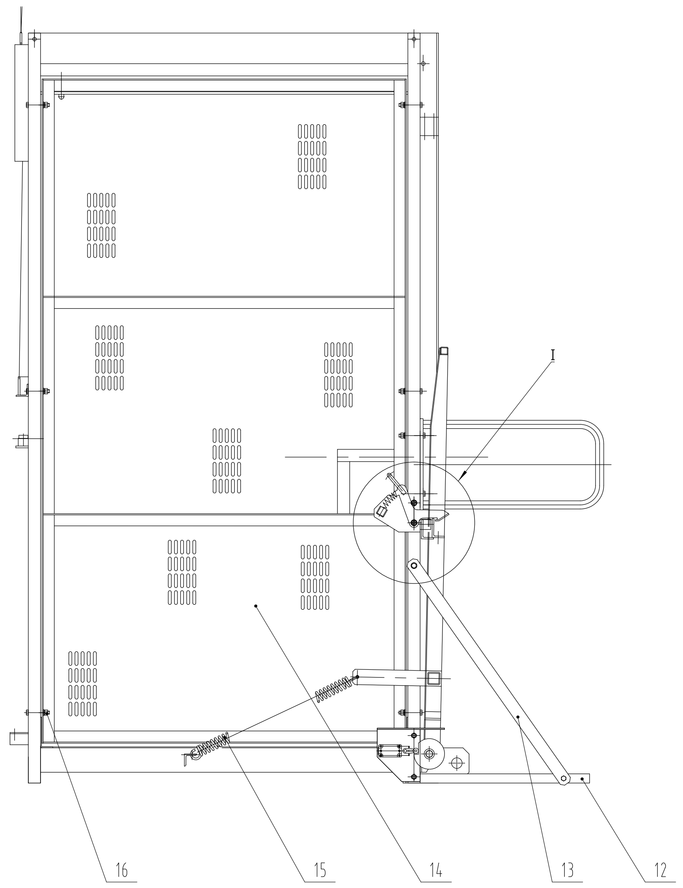

I
1:4

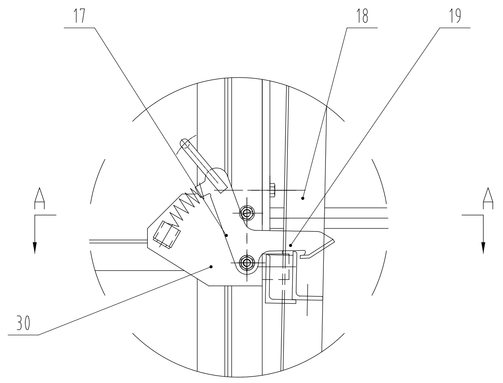

B-B
1:2.5

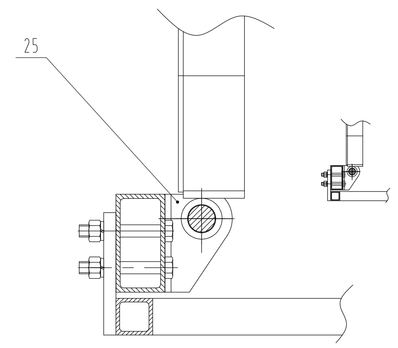

C-C
1:2.5

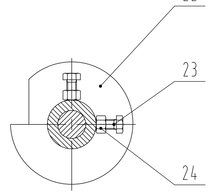

A-A
1:2.5

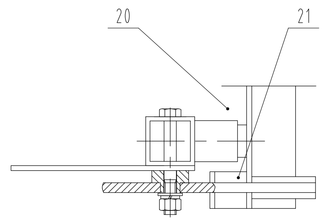

技术要求：

1.吊杆安装孔、笼顶一圈、调平丝杠铜螺母安装螺栓位置打胶，裙板进线孔加封堵，防止漏水；

2.出口小对开门插销位置确保正对，保证插销活动顺畅。

序号	代号	物料编码	名称	材料	数量	物料类型	单件	总计	备注
							重量		
23	GB/T5781-2000		螺栓M8x30	4.8级	4				
22	SC200/200D.4.19		翻门碰块	焊件	2		1.5	3.00	通用件
21	SC200/200D.4-12		门钩套	Q235-B	2		0.04	0.08	通用件
20	GB/T5780-2000		螺栓M10x80	4.8级	4				
19	SC120.8.8		门钩座板	焊件	2		0.55	1.10	
18	SC200/200D.4-7		门钩弹簧	碳素弹簧丝	2				外购通用件
17	SC120.8.7		门钩	焊件	1		0.46	0.46	
16	GB5781-86		螺栓M10x70	4.8级	6				
15	SC200/200D.4-2		拉簧	碳素弹簧丝	2				通用件
14	SC120.8.6		封门	焊件	1		28.87	28.87	
13	SC120.8-1		拉板	Q235-B	2		1.67	3.34	
12	SC120.8.5		出口栈桥	焊件	1		7.2	7.20	
11	SC160.7-3		U型螺栓M8	Q235-B	1				借用
10	SC200/200D.4.6		开关护板	焊件	2		1.14	2.28	通用件（对称）
9	SC120.8.4		对重轨道	组件	1		5.21	5.21	
8	SC120.8.3		进口翻门	焊件	1		47.21	47.21	
7	GB/T5781-2000		螺栓M10x30	4.8级	4				
6	SC120.8.2		轿厢架	焊件	1		552.9	552.90	
5	SC200/200.7.2		门上导轮总成	组件	2		0.16	0.32	通用件
4	GB/T95-2002		弹垫 10	100HV	2				
3	GB/T93-1987		弹垫 10	65Mn	2				
2	GB/T41-2000		螺母M10	5级	2				
1	GB/T5780-2000		螺栓M10x115	4.8级	2				

序号	代号		名称	材料	数量	物料类型	单件	总计	备注
							重量		
41	SC120.8.14		电箱罩	焊件	1		4.36	4.36	
40	GB/T5781-2000		螺栓M10x30	4.8级	10				
39	SC120.8-9		雪花板δ1.5x430x794	Q235-B	1		4	4.00	无图
38	SC120.8-7		雪花板δ1.5x100x891	Q235-B	1		10.5	10.50	无图
37	SC120.8-8		雪花板δ1.5x810x755	Q235-B	1		7.2	7.20	无图
36	SC120.8-6		冲孔板二	AL	1		2.62	2.62	
35	SC120.8-5		冲孔板一	AL	2		2.99	5.98	
34	SC120.8-4		雪花板δ1.5x1000x2576	Q235-B	1		30.3	30.30	无图
33	SC120.8.13		对开门	组件	1		14.38	14.38	
32	SC120.8.12		门配重	焊件	1		16	16.00	
31	SC120.8.11		上半门	组件	1		16.5	16.50	
30	SC120.8-3		胶棒Φ25x40	橡胶	4				外购，无图
29	SC120.8.10		出口扶手	焊件	1		3.6	3.60	
28	SC200/200D.4.17		门钩	焊件	1		0.5	0.50	借用
27	SC120.8.9		出口翻门	焊件	1		46.87	46.87	
26	SC120.8-2		扣板	Q235-B	1		7.7	7.70	
25	SC200/200D.4.23		翻门耳座	焊件	4		0.4	1.60	通用件
24	GB/T41-2000		螺母M8	5级	4				

标记	处数	更改文件号	签名	日期	部件				廊坊凯博建设机械科技有限公司
					物料编码				轿厢(右笼)
设计制图	高永伟	工艺	杨勇		物料类型				
审核	赵连志	批准	邵红			数量	重量	比例	SC160.8
日期		版本			共 张		第 张		

总（装）图件登记
日期
底图总号
签字
日期
档案员 日期