XCP330H.02

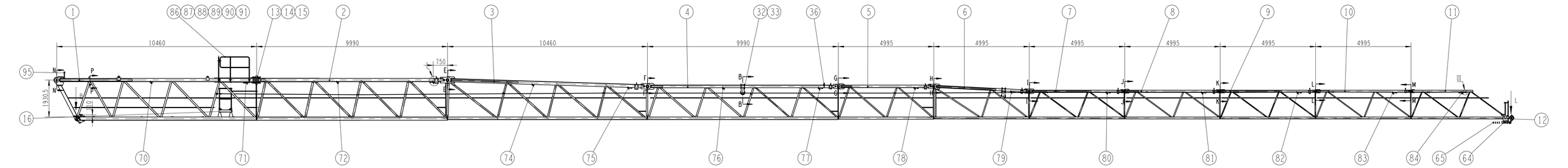

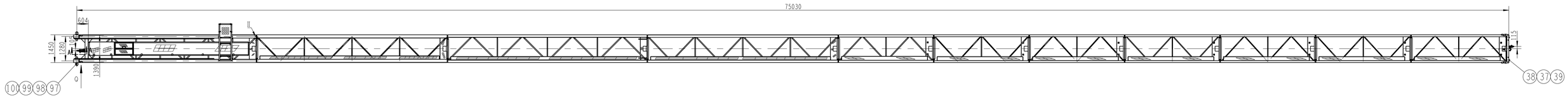

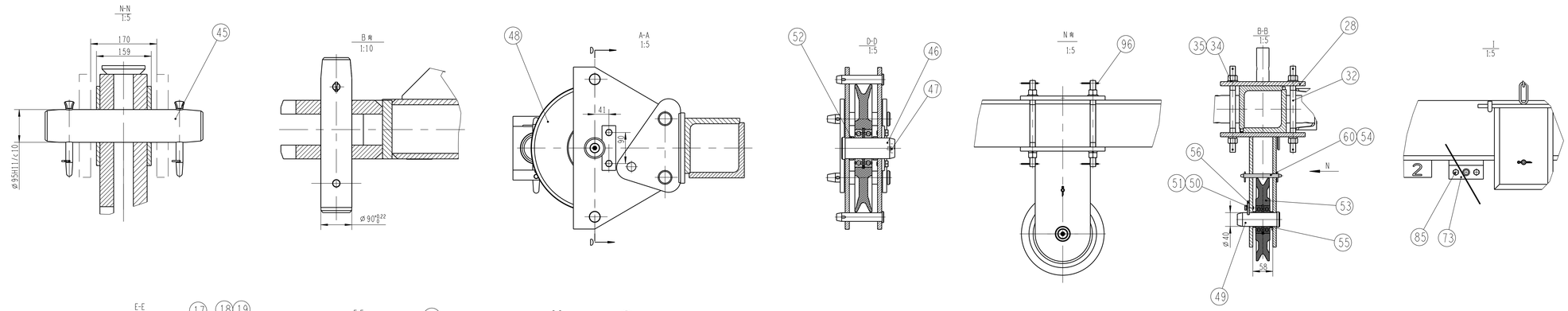

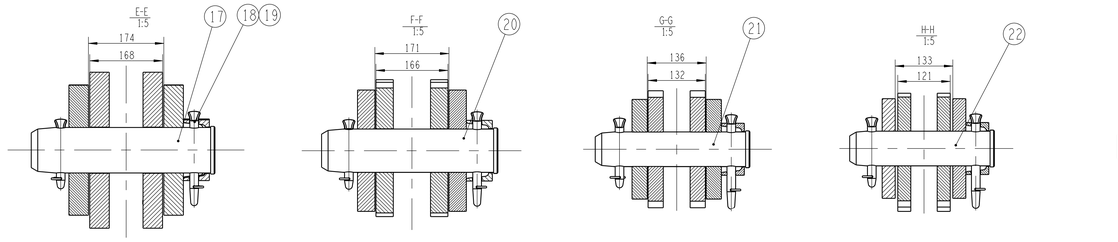

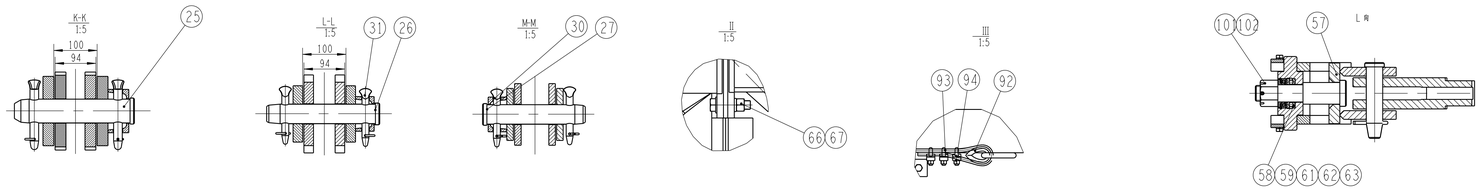

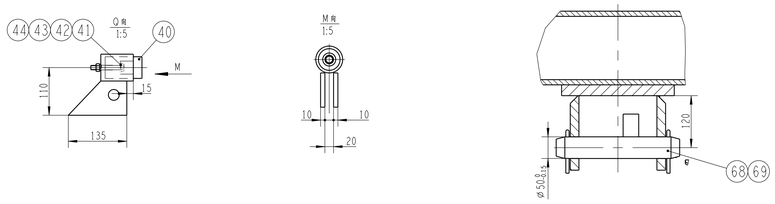

技术要求

1.组装后起重臂纵轴直线度允差1/1000 纵轴线对其根部铰点的垂直度允差1/1000;
2.组装后下弦杆的上平面及外侧平面高度差不大于1;
3.安装时各销轴应先涂钙基润滑脂,轴端挡板上的螺栓必须拧紧.

序号	公共编号	代号	名称及规格	材料	数量	单重	备注
[102]	805604683	GB/T91-2000	销 6X80		1	0.02	
[101]	805203878	GB/T6179-1986	螺帽 M36		1	0.41	
[100]	805000715	GB/T5783-2000	螺栓 M12X25		4	0.04	
99	805300018	GB/T93-1987	弹簧 12		4	0.01	
98	440507118	XCP330H.02-16A	销轴	42CrMo	2	21.53	
97	440506823	XCP330H.02-15	垫板	Q235B	2	1.30	
96	805600219	GB/T91-2000	销 3.2X40		16	0.01	
95	440506764	XCP330H.02.15	开杆	–	1	0.91	
94	801300048	GB/T5976-2006	螺丝 8KTH	–	6	0.09	
93	801336968		管卡线夹螺 φ7.7-77000	–	1	25.97	
92	805801326	GB/T5974.1-2006	垫圈 8		1	0.08	
91	805239021	GB/T6170-2000	螺帽 M10	6	3	0.01	
90	805048569	GB/T5780-2000	螺栓 M10X60		3	0.05	
89	440503345	XCP7525.05-2	夹板	Q235B	4	0.23	借用
88	440505753	XCP330H.10.01-1	弹簧板	65Mn	6	0.04	借用
87	440506623	XCP330H.02.14	拦杆	–	1	6.91	
86	440506273	XCP330H.02.13	拦杆	–	2	14.55	
85	805004736	GB/T5782-2000	螺栓 M10X35		30	0.03	
84	441801776	XGTT200.06.11.3	75m幅度指示牌	–	1	1.55	借用
83	441402524	XGTT200A.06.12.2	70m幅度指示牌	–	1	1.55	借用
82	441402163	XGTT200A.06.11.2	65m幅度指示牌	–	1	1.55	借用
81	441400992	XGTT200.06.10.1	60m幅度指示牌	–	1	1.55	借用
80	441401227	XGTT200.06.9.2	55m幅度指示牌	–	1	1.55	借用
79	441401207	XGTT200.06.8.2	50m幅度指示牌	–	1	1.55	借用
78	441401183	XGTT200.06.7.3	45m幅度指示牌	–	1	1.55	借用
77	441401155	XGTT200.06.6.2	40m幅度指示牌	–	1	1.55	借用
76	441401145	XGTT200.06.5.2	35m幅度指示牌	–	1	1.55	借用
75	441401115	XGTT200.06.4.2	30m幅度指示牌	–	1	1.55	借用
74	441401086	XGTT200.06.3.2	25m幅度指示牌	–	1	1.55	借用
73	441401054	XGTT200.06.2.4	20m幅度指示牌	–	1	1.55	借用
72	441401056	XGTT200.06.2.5	15m幅度指示牌	–	1	1.55	借用
71	441400985	XGTT200.06.1.6	10m幅度指示牌	–	1	1.55	借用
70	441400980	XGTT200.06.1.15	5m幅度指示牌	–	1	1.55	借用
69	805600080	GB/T91-2000	销 8X80		2	0.04	
68	440503207	XCP7525.02-25	销轴	45	1	4.23	借用
67	805200286	GB/T6170-2000	螺帽 M20	10	22	0.06	
66	805004836	GB/T5782-2000	螺栓 M20X80(球头罗丹)	10.9	20	0.27	
65	801300046	GB/T5976-2006	螺丝 20KTH	–	4	0.71	
64	801336384	GB/T5973-2006	卸扣 20		1	9.74	
63	440503206	XCP7525.02-24	隔板Ⅲ	45	1	0.08	借用
62	805402788	GB/T893.1-1986	挡圈 68		1	0.01	
61	800554409	GB/T276-1994	轴承 16008	–	1	0.12	
60	440503195	XCP7525.02-14	销轴	45	4	0.07	借用
59	440503205	XCP7525.02-23	隔板Ⅱ	45	1	0.05	借用
58	800553765	GB/T301-1995	轴承 51208	–	1	0.24	
57	440506855	XCP7525.02B.2L	油缸支座板	–	1	11.26	
56	440503193	XCP7525.02-12	定轴承	Q235B	3	0.13	借用
55	440503196	XCP7525.02-15	隔板	45	6	0.03	借用
54	805600001	GB/T191-2000	销 3.2X20		8	0.01	
53	440505541	XCP7525.02.15A	滑轮轴	–	3	0.01	借用
52	440503212	XCP7525.02-7	隔板	45	2	0.08	借用
51	805005557	GB/T5781-2000	螺栓 M8X20		6	0.01	
50	805300010	GB/T93-1987	弹簧 8		6	0.01	
49	440505542	XCP7525.02-13A	销轴	45	3	1.13	借用
48	440503526	XCP7525.08.05	滑轮轴	–	1	4.86	借用
47	801100336	JB/T7940.1-1995	油杯 M10X1	–	5	0.01	
46	440503213	XCP7525.02-8	销轴	45	1	3.37	借用
45	440507370	XCP330H.02-10B	销轴	42CrMo	2	27.14	
44	805200048	GB/T6170-2000	螺帽 M10		34	0.01	
43	805300014	GB/T93-1987	弹簧 10		36	0.01	
42	805000076	GB/T5782-2000	螺栓 M10X70		4	0.05	
41	805300017	GB/T97.1-2002	垫圈 10		4	0.01	
40	440503190	XCP7525.02-1	锁闩块	橡胶	4	1.01	借用
39	805300023	GB/T93-1987	弹簧 20		22	0.02	
38	805000710	GB/T5782-2000	螺栓 M20X190		2	0.54	
37	805300112	GB/T97.1-2002	垫圈 20		22	0.02	
36	440506080	XCP7525.02.26	开杆	–	1	2.94	借用
35	805200051	GB/T6170-2000	螺帽 M16		16	0.03	
34	805300013	GB/T97.1-2002	垫圈 16		4	0.01	
33	805300011	GB/T93-1987	弹簧 16		12	0.01	
32	440506788	XCP7525.02-11A	螺杆	45	8	0.39	
31	440506130	XCP330H.02-12	销轴	40Cr	4	0.19	
30	440506129	XCP330H.02-11	销轴	40Cr	11	0.34	
28	440503137	XCP7525.02.13	滑轮支	–	2	18.63	借用
27	440507368	XCP330H.02-9A	销轴	42CrMo	1	3.16	
26	440507369	XCP330H.02-8A	销轴	42CrMo	1	3.46	
25	440507371	XCP330H.02-7A	销轴	42CrMo	1	5.41	
24	440507354	XCP330H.02-6A	销轴	42CrMo	1	7.28	
23	440507353	XCP330H.02-5A	销轴	42CrMo	1	12.49	
22	440507356	XCP330H.02-4A	销轴	42CrMo	1	14.57	
21	440507351	XCP330H.02-3A	销轴	42CrMo	1	13.41	
20	440507358	XCP330H.02-2A	销轴	42CrMo	1	26.16	
19	441401039	XGTT200.06.1-4	销	弹簧钢琴线钢丝Φ26	6	0.02	借用
18	441401059	XGTT200.06.2-3	销轴	40Cr	11	0.48	借用
17	440507352	XCP330H.02-1A	销轴	42CrMo	1	29.98	
16	440505929	XCP330H.02.12	夹轴平台	–	1	117.80	
15	805600091	GB/T91-2000	销 6X40		4	0.01	
14	440503208	XCP7525.02-3	销轴	45	2	1.06	借用
13	440503201	XCP7525.02-2	销轴	42CrMo	1	37.08	借用
12	440506939	XCP330H.02.17A	臂头	–	1	103.40	
11	440505928	XCP330H.02.11	臂支十一	–	1	313.20	
10	440505927	XCP330H.02.10	臂支十	–	1	361.30	
9	440505925	XCP330H.02.09	臂支九	–	1	424.10	
8	440505923	XCP330H.02.08	臂支八	–	1	543.70	
7	440505921	XCP330H.02.07	臂支七	–	1	588.00	
6	440505919	XCP330H.02.06	臂支六	–	1	710.10	
5	440505915	XCP330H.02.05	臂支五	–	1	791.30	
4	440505910	XCP330H.02.04	臂支四	–	1	1803.00	
3	440505906	XCP330H.02.03	臂支三	–	1	2498.00	
2	440505901	XCP330H.02.02	臂支二	–	1	2784.00	
1	440505896	XCP330H.02.01	臂支一	–	1	4622.00	
序号	公共编号	代号	名称及规格	材料	数量	单重	备注

标记	处数	更改文件号	签字	日期
设计	王成运	标准化	倪万里	
校对	申凤梅			
审核	王科伟	批准	宋成宏	
工艺	李世平	日期	2017-09-12	

440505885

XCP330H.02

起重臂

图样标记	重量	比例
S	6111000	1:72
版次 F.2	共1张	第1张

—

XCMG 徐工塔机