SC160.1

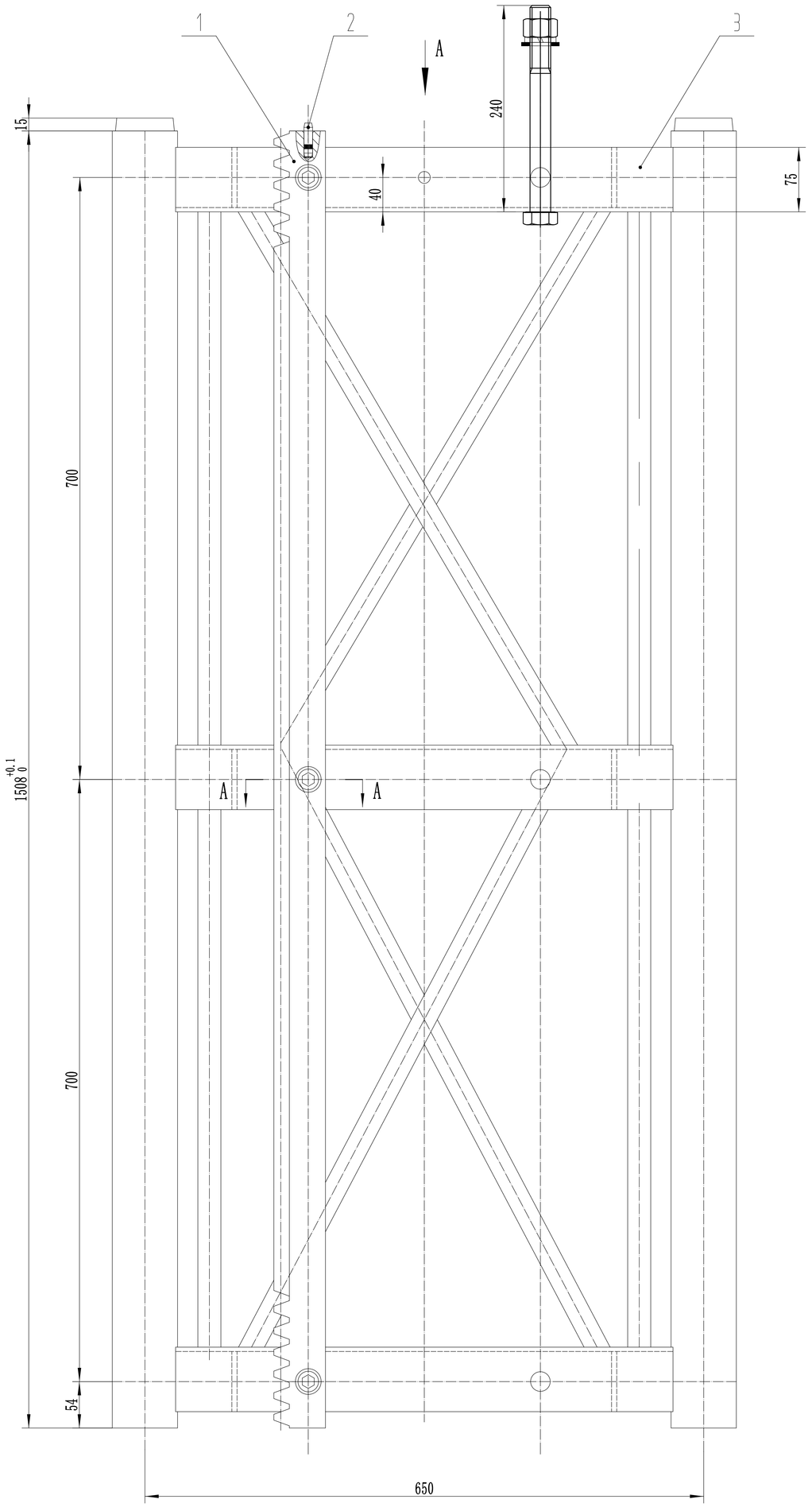

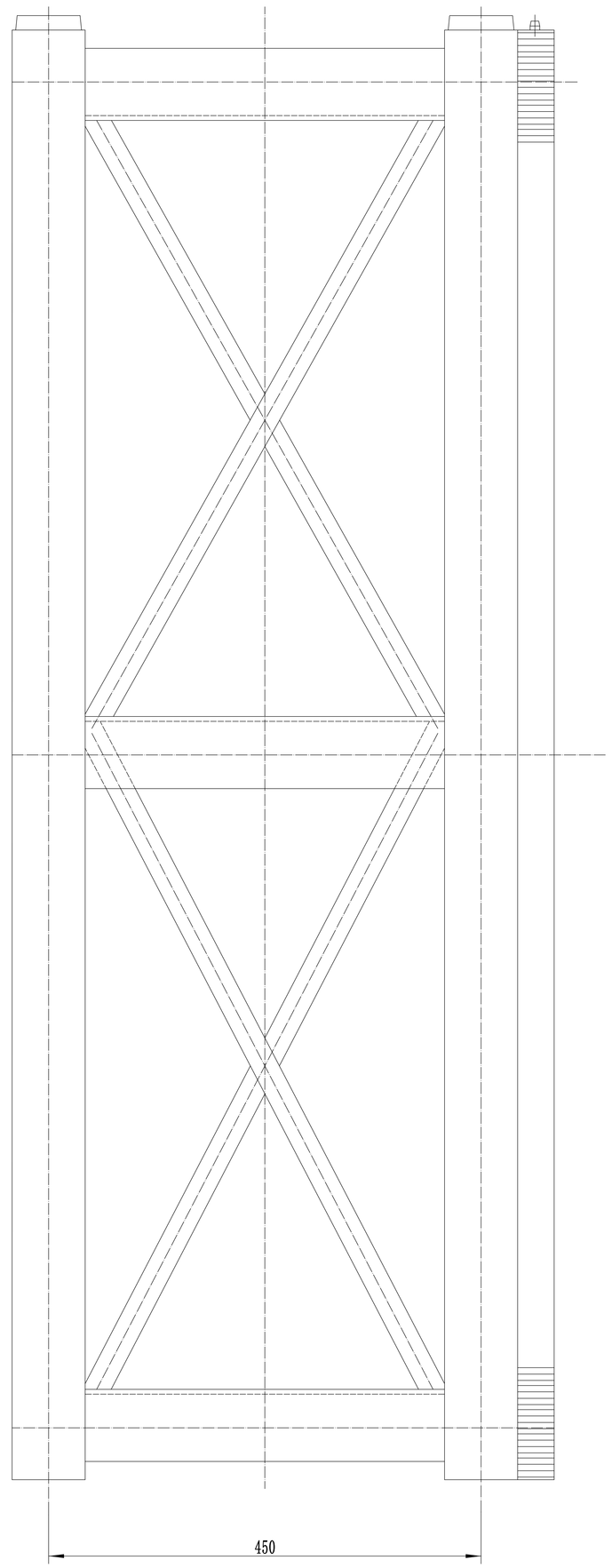

A向

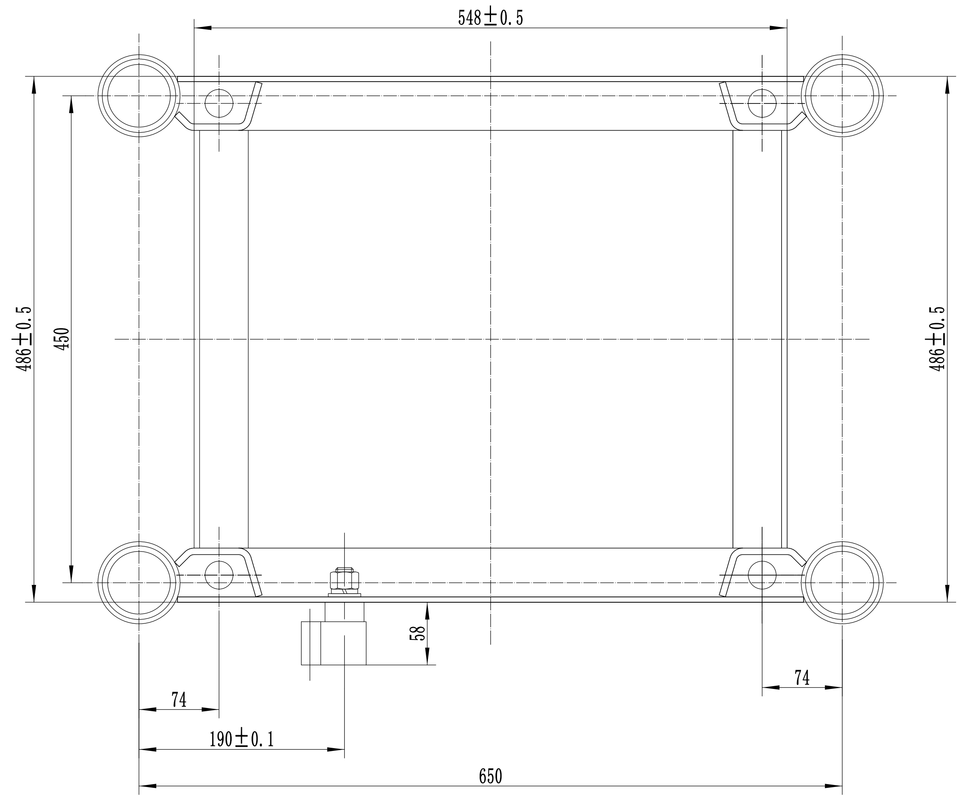

A-A
1:2

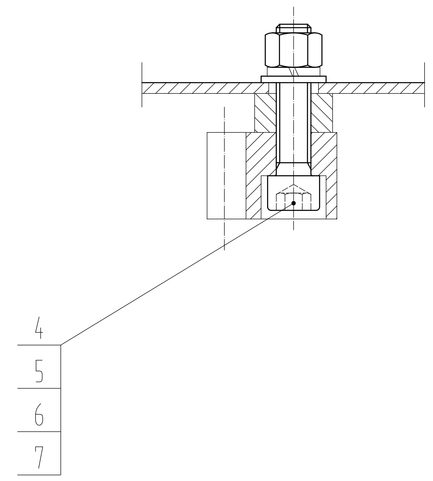

技术要求：
1、各立柱段能自由互换连接；
2、齿条与标准节连接的内六角螺钉必须正面拧紧后拧紧背面螺母，拧紧力矩196N；
3、任意五节标准节连接后，立柱管接口错位差及齿条接口处沿齿高和齿厚方向的阶差均应符合GB10053的有关规定。

序号	代号	物料编码	名称	材料	数量	物料类型	单件 重量	总计 重量	备注
7	GB/T93-1987		弹垫16	65Mn	3				
6	GB/T97.1-2002		平垫16	100HV	3				
5	GB/T6175-2000		螺母M16	9级	3				
4	GB/T70.1-2000		内六角螺钉M16×70	8.8级	3				
3	SC120.1.1		标准节架	焊件	1				
2	SC200/200.1-3		圆柱销	45	1		0.02	0.02	标准梯
1	SC200A.1-1		齿条	60	1		23	23.00	标准梯

标记	处数	更改文件号	签名	日期	部件				廊坊凯博建设机械科技有限公司
					物料编码				标准节Ⅱ
					物料类型				
设计		标准			图样标记	数量	重量	比例	
制图		批准				1	110	1:4	SC160.1
审核		日期			共 张		第 张		
工艺		版本							

借（通）用件登记
旧底图总号
底图总号
签字
日期
档案员 日期